Weitergabe sowie Vervielfältigung dieses Dokuments, Verwertung und Mitteilung seines Inhalts sind verboten, soweit nicht ausdrücklich gestattet. Zuwiderhandlungen verpflichten zu Schadenersatz. Alle Rechte für den Fall der Patent-, Gebrauchsmuster- oder Designeintragung vorbehalten.

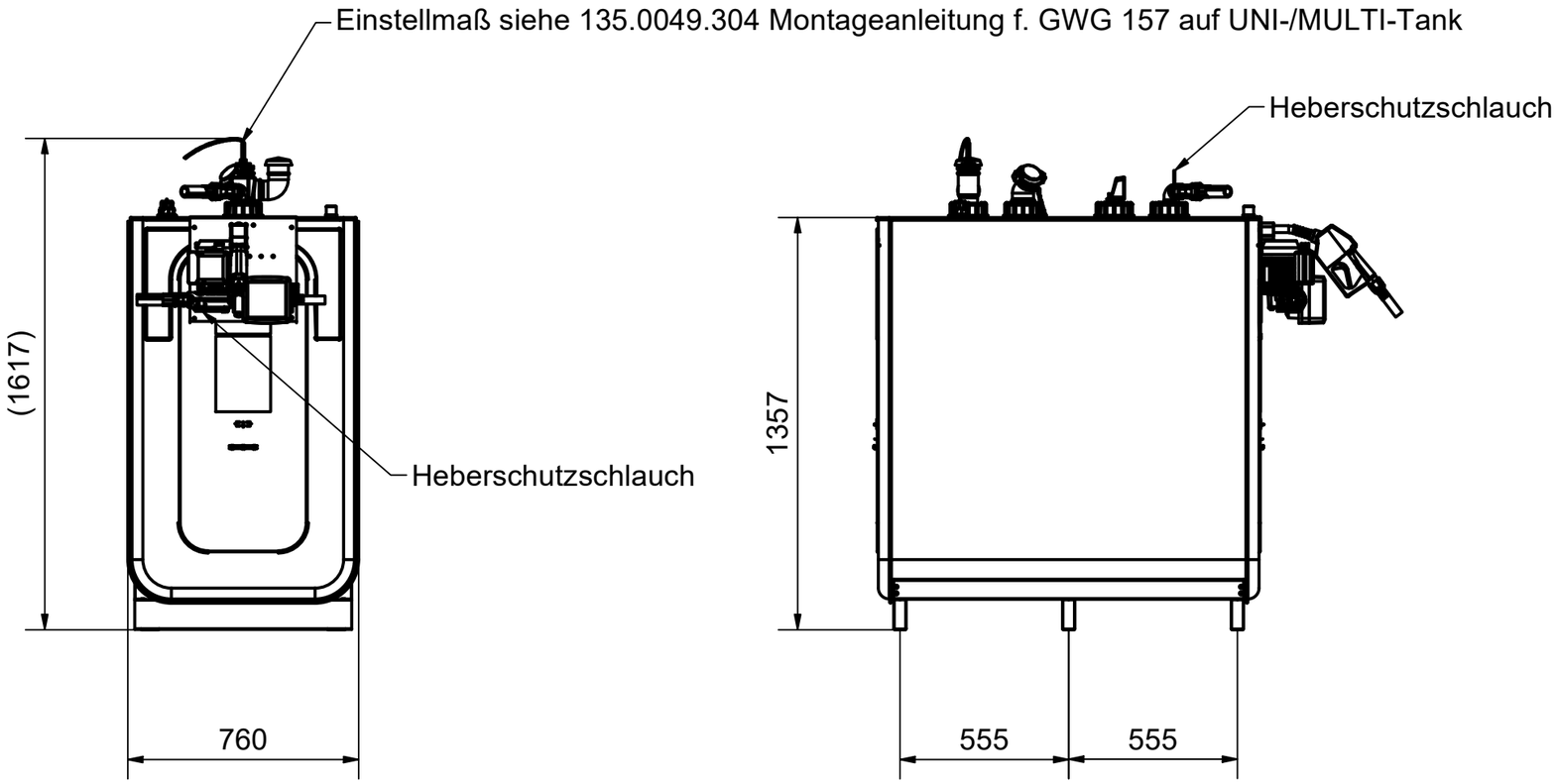

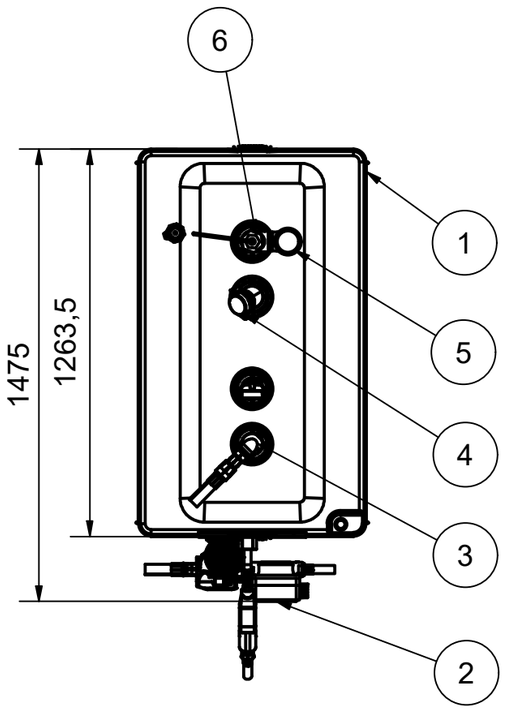

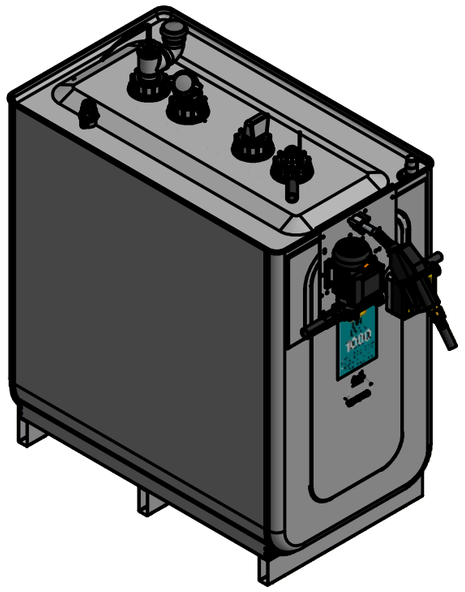

OBJEKT	ANZAHL	BAUTEILNR.	BEZEICHNUNG
1	1	135.0200.000	UNI-Tank 1000 l, kpl. verpackt
2	1	135.0049.105	Elektropumpe 50 l/min, 230V,
3	1	134.0049.121	Entnahmeeinheit für DT-Profi
4	1	135.0057.511	Befüll- u. Absaugrohr m. TW-Kupp
5	1	135.0045.103	Entlüftungsleitung kpl. für
6	1	913.0329.231	Grenzwertgeber verpackt Nr.157

CEMO

CEMO GmbH
71384 Weinstadt
91625 Schnelldorf

Allgemeintoleranzen ISO 2768-m

Werkstoff

	Datum	Name
Bearb.	27.05.2024	Ec
Gepr.		
Norm		
Maßstab	1:20	
Ers. f.		
Ers. d.		

Benennung
Dieseltankstation UNI 1000 l
*****m.E.-Pumpe 50 l/min******

Zeichng.-Nr. 135.0217.001

Blatt:

Nr.	Änderung (Mit.-Nr.)	Datum	Name
-			

EDV Nr.: 135.0217.001 idw

Plot-Datum:

The reproduction, distribution and utilization of this document as well as the communication of its contents to others without express authorization is prohibited. Offenders will be held liable for the payment of damages. All rights reserved in the event of the grant of a patent, utility model or design.