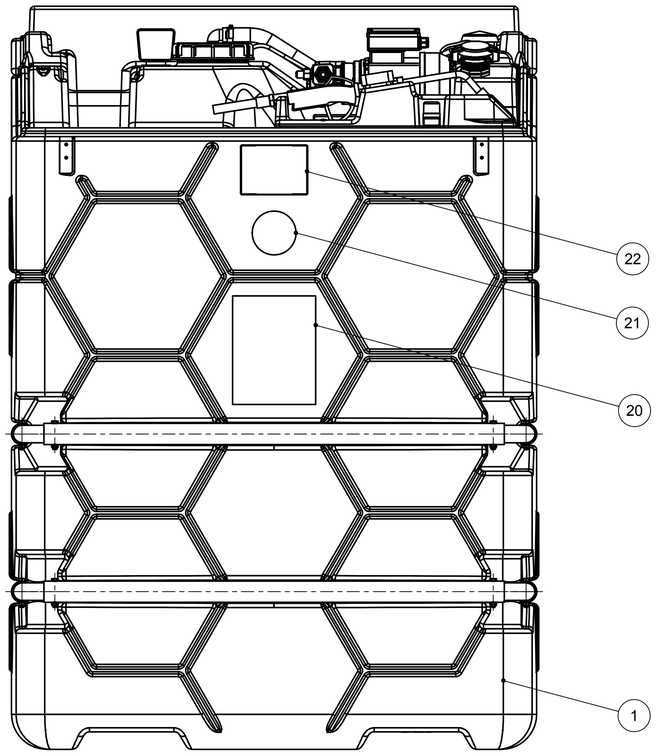

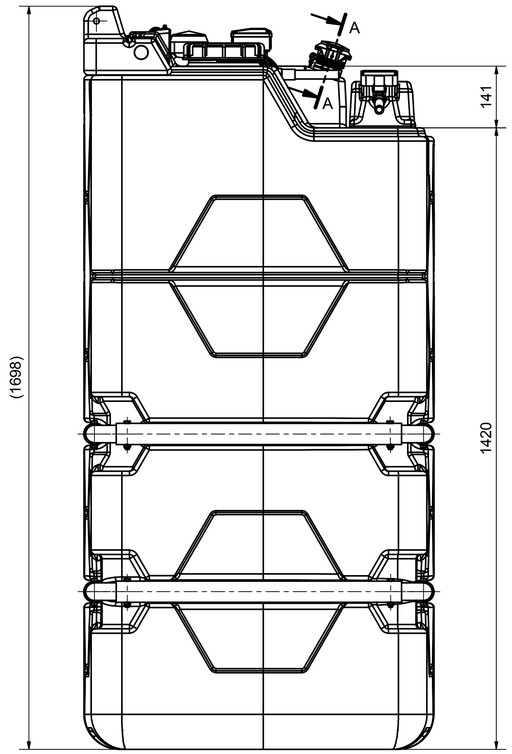

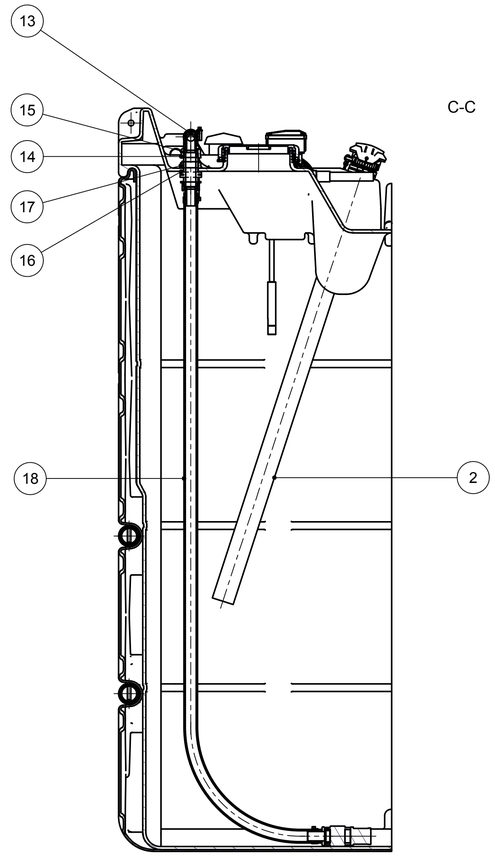

C-C

A-A

Nicht benötigte Teile aus Pos. 9

1x 936.2119.002 Faßverschraubung 2"x1"
1x 936.2119.004 Saugschlauch 1,6m mit Fußventil

lose beilegen:

1x 913.0129.171 PE-Flachbeutel - mit
1x 137.0109.246 Tankpapiere
1x 137.0109.243 Garantie-Urkunde

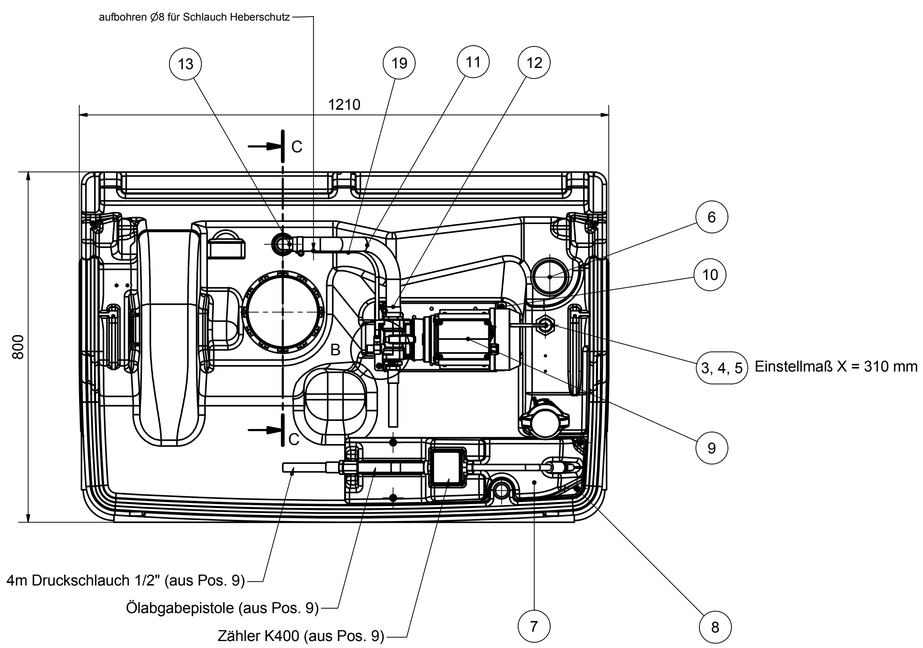

B (1 : 2)

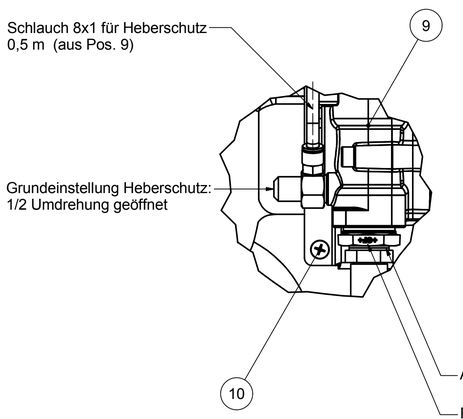

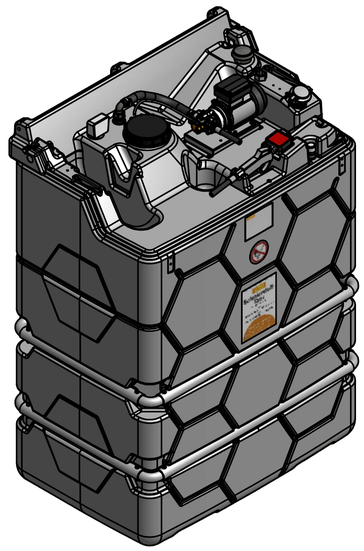

Gewicht: ~ 140 kg

Stückliste

OBJEKT	ANZAHL	BAUTEILNUMMER	BEZEICHNUNG
1	1	137.0109.000	CUBE-Tank 1000 L kpl. m. Auffangwanne
2	1	137.0109.235	Schaumrohr mit TW-Kupplung kpl.
3	1	130.0059.115	Sonde für Überfüllsicherung L=360 mm
4	1	130.0059.114	Anzeigegerät Überfüllsicherung
5	1	914.1028.025	O-Ring 28x2,5 NBR 70 Shore
6	1	905.3409.000	PVC-Entlüftungskappe G2" a
7	1	137.0059.101	PE-Ölpistolenhalter rotiert
8	4	900.9506.030.ZN	Linsenschraube 6x30 m. Kreuzschlitz
9	1	137.0109.237	Schmierstoffpumpe m. Adapterbl. kpl.
10	4	900.9506.020.ZN	Linsenschraube 6x20 m. Kreuzschlitz
11	0,33 m	909.7025.000	Saugschlauch D25x5,3 oben
12	2	909.5013.025	Schlauchschelle 25-40 13 breit
13	1	905.7125.025.PP	PP-Schlauchanschluss D25 gebogen
14	1	905.7206.001.PP	PP-Überwurfmutter 1" für Schlauchnippel
15	1	915.1820.030	Dichtung ohne Gewebe D20x30,7 2 dick
16	1	915.1833.045	Dichtung ohne Gewebe D33x45 2 dick
17	1	905.7206.000.PP	PP-Mutter 1"
18	1	137.0109.234	Saugschlauch mit Fußventil montiert
19	1	983.0308.020	Kabelband 3,6x200 schwarz
20	1	137.0119.218	Klebeschild 190x248 Schmierstoff-Tank
21	1	138.1239.304	Klebeschild "Verbot"
22	1	000.9999.001	Typschild

CEMO

CEMO GmbH
71384 Weinstadt
91625 Schnelldorf

Allgemeintoleranzen ISO 2768-m
Werkstoff

	Datum	Name
Bearb.	01.04.2014	Rn
Gepr.		
Norm		
Maßstab	1:7	
Ers. f.		
Ers. d.		
EDV Nr.:		

Benennung
CUBE-Schmierstofftank Basic
1000 L Indoor, komplett montiert

Zeichng.-Nr. 137.0102.220
Blatt:

Nr. | Änderung (Mit.-Nr.) | Datum | Name

137.0102.220 idw Plot-Datum: