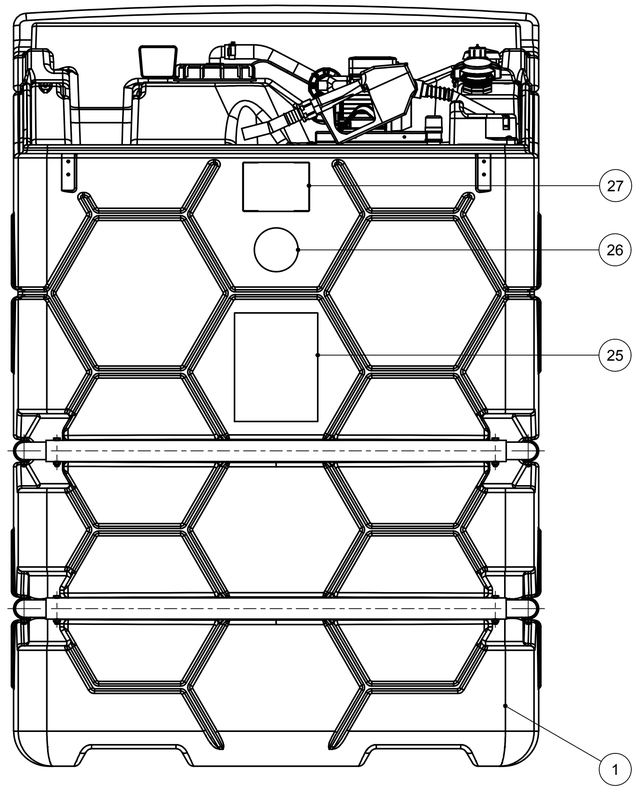

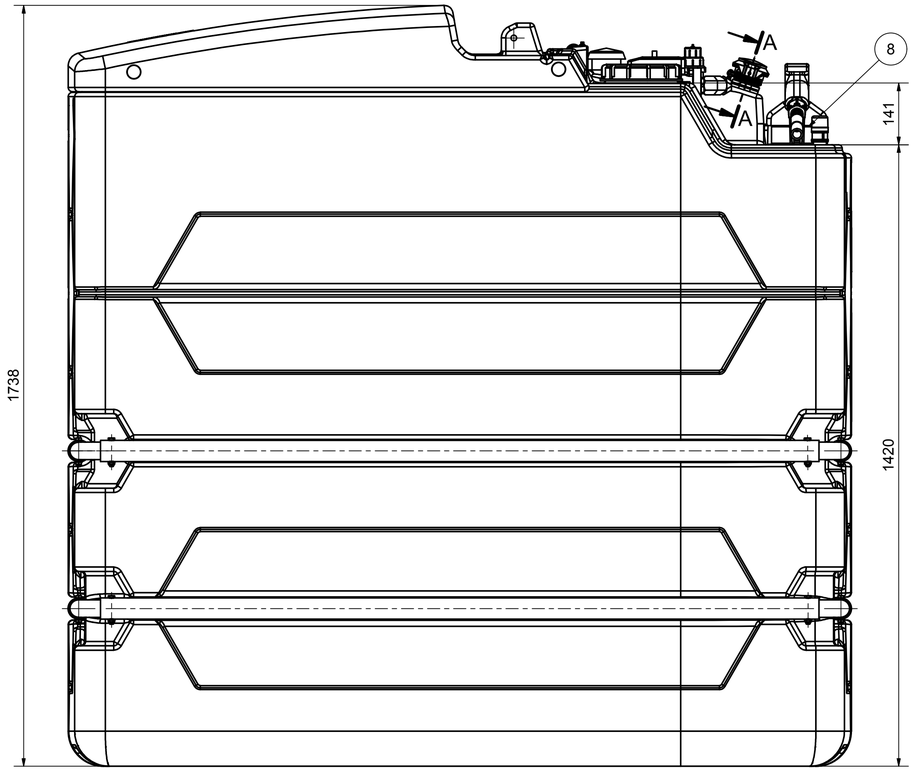

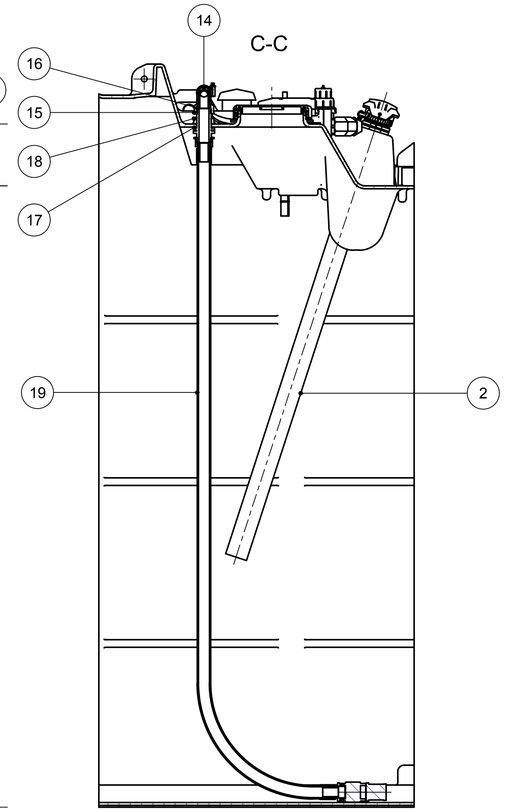

A-A (1:3)

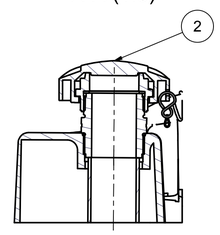

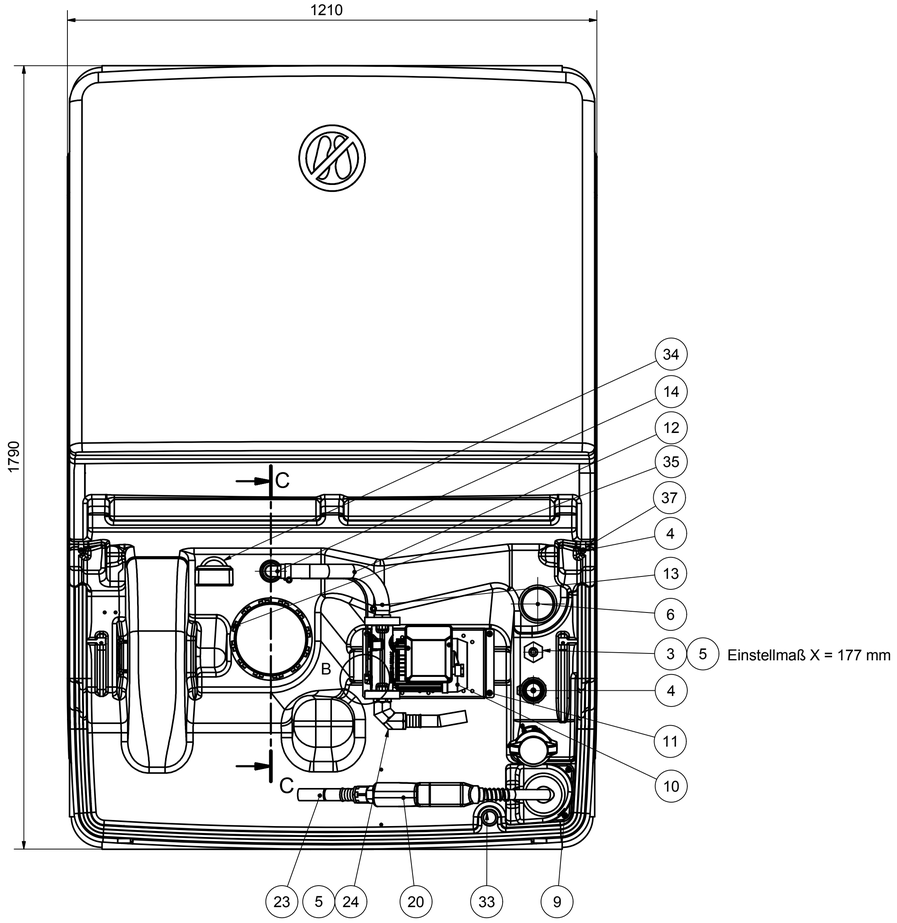

B (1 : 2)

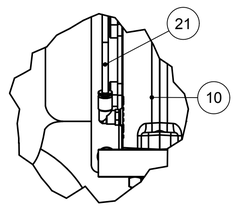

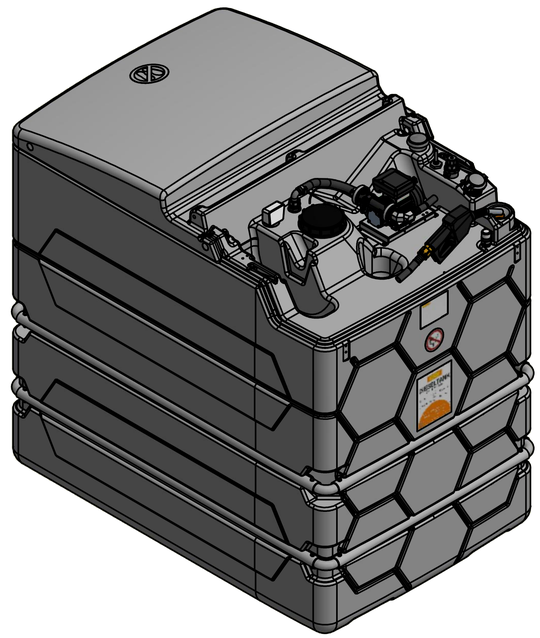

Gewicht: ~ 220 kg

lose beilegen:

1x 913.0129.171 PE-Flachbeutel - mit
1x 137.0109.246 Tankpapiere
1x 137.0109.243 Garantie-Urkunde

Stückliste

OBJEKT	ANZAHL	BAUTEILNUMMER	BEZEICHNUNG
1	1	137.0309.000	CUBE-Tank 2500 l mit Auffangwanne
2	1	137.0109.235	Schaumrohr mit TW-Kupplung kpl.
3	1	137.0209.202	Grenzwertgeber G1 SL 250 mm
4	4	900.9504.020.ZN	Linsenschraube m. Kreuzschlitz
5	2	914.1028.025	O-Ring 28x2,5 NBR 70 Shore
6	1	905.3409.000	PVC-Entlüftungskappe G2" a
7	1	137.0049.116	Zapfpistolenhalter für CUBE-Tank
8	1	905.9531.000	PVC-Kappe DN 100 KGK
9	2	900.9506.030.ZN	Linsenschraube m. Kreuzschlitz
10	1	137.0309.215	EL-Pumpe Cematic 72 m. Adapterblech
11	4	900.9506.020.ZN	Linsenschraube m. Kreuzschlitz
12	1	909.7025.033	Saugschlauch D25x5,3 oben
13	2	909.5013.025	Schlauchschelle 25-40 13 breit
14	1	905.7125.025.PP	PP-Schlauchanschluss D25 gebogen
15	1	905.7206.001.PP	PP-Überwurfmutter 1" für Schlauchnippel
16	1	915.1820.030	Dichtung ohne Gewebe D20x30,7 2 dick
17	1	915.1833.045	Dichtung ohne Gewebe D33x45 2 dick
18	1	905.7206.000.PP	PP-Mutter 1"
19	1	137.0109.234	Saugschlauch mit Fußventil montiert
20	1	130.0049.138	Automatik-Zapfpistole "A 60"
21	0,5 m	936.211E.004	Schlauch D4 Heberschutz
22	1	983.0308.020	Kabelband 3,6x200 schwarz
23	1	130.0049.113	Befüllschlauch 4 m 2x G1" a
24	1	139.0049.119	Winkeldrehgelenk G1" i/a
25	1	134.0719.218	Klebeschild Dieseltank
26	1	138.1239.304	Klebeschild "Verbot"
27	1	000.9999.001	Typschild
33	1	137.0109.210	Leckagesonde LS-03 Typ 2
34	1	137.0109.212	Füllstandsanzeiger Typ MT-Profil R-G2
35	1	137.0109.211	Schraubdeckel DN 150 schwarz
37	2	909.5412.010	P-Schelle D10 12 breit

CEMO

CEMO GmbH
71384 Weinstadt
91625 Schnelldorf

Allgemeintoleranzen ISO 2768-m
Werkstoff

	Datum	Name
Bearb.	04.03.2014	Rn
Gepr.		Kh
Norm		
Maßstab	1:7	
Ers. f.		
Ers. d.		

Benennung
CUBE-Dieseltank Indoor Basic
2500 L komplett montiert

Zeichng.-Nr. 137.0307.001
Blatt:

Nr. | Änderung (Mit.-Nr.) | Datum | Name | EDV Nr.: 137.0307.001 | idw | Plot-Datum: