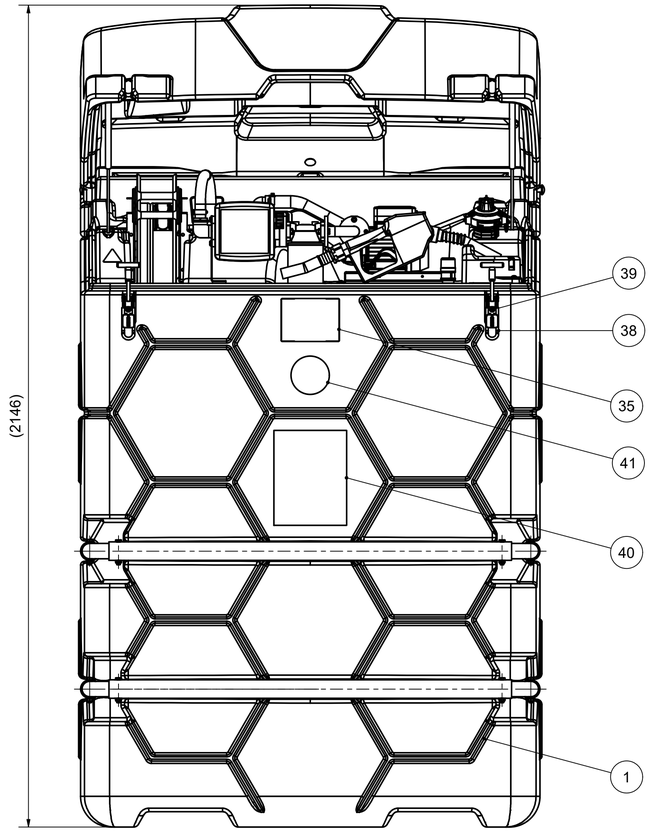

Höhe bei geschlossenem
Klappdeckel 1793 mm

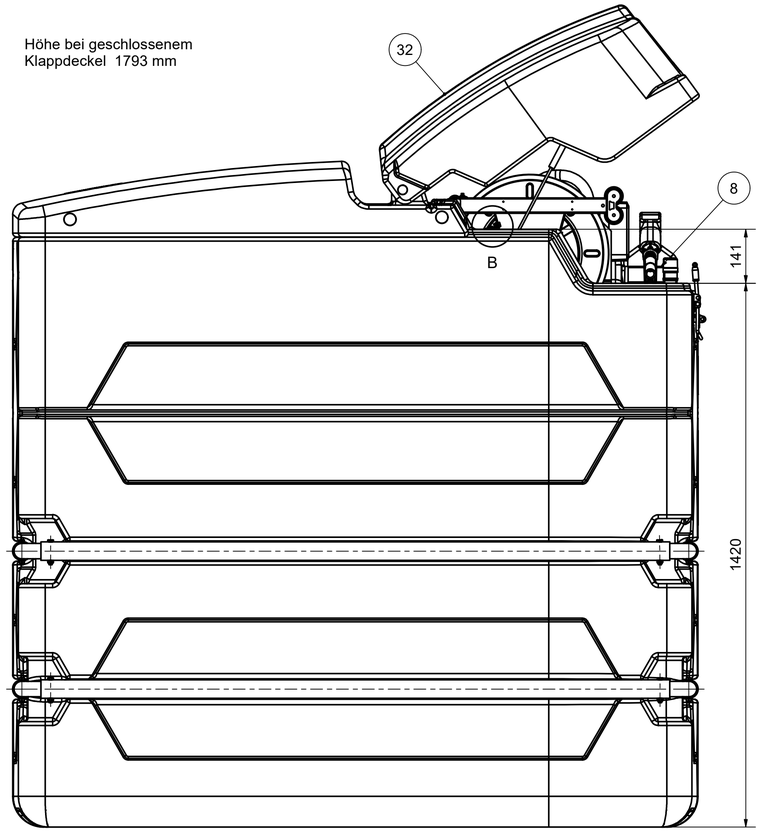

C-C

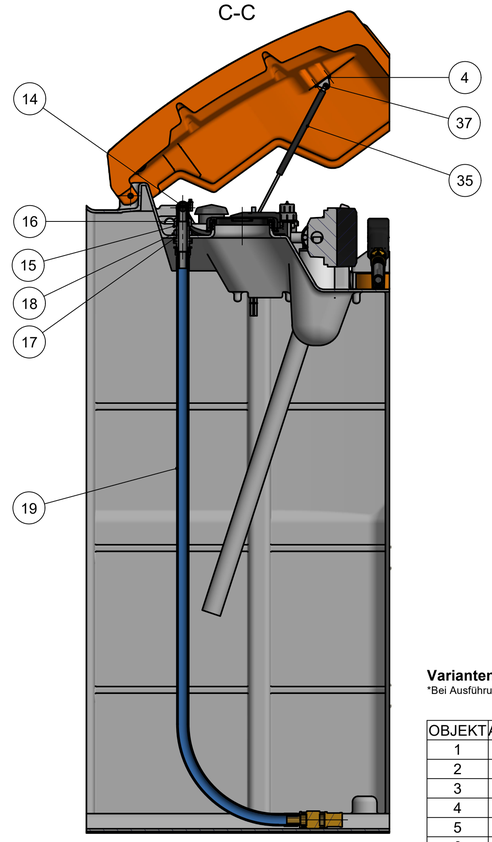

A-A (1 :4)

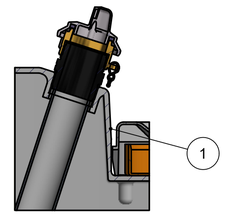

lose beilegen:

1x 913.0129.171 PE-Flachbeutel - mit
1x 137.0109.246 Tankpapiere
1x 137.0109.243 Garantie-Urkunde

Varianten
*Bei Ausführung 137.0317.002.ML: Pos.10 = 138.1719.209 E-Pumpe Bipump 12 V m. Adapterblech

OBJEKT	ANZAHL	BAUTEILNR.	BEZEICHNUNG
1	1	137.0309.000	CUBE-Tank 2500 l mit Auffangw.
2	1	137.0109.235	Schaumrohr mit TW-Kupplung kpl.
3	1	137.0209.202	Grenzwertgeber G1 SL 250 mm
4	8	900.9504.020.Zn	Linsenschraube 4x20 m. Kreuzschlitz
5	1	914.1028.025	O-Ring 28x2,5 NBR 70 Shore
6	1	905.3409.000	PVC-Entlüftungskappe G2" a
7	1	137.0049.116	Zapfpistolenhalter für CUBE-Tank
8	1	905.9531.000	PVC-Kappe DN 100 KGK
9	2	900.9506.030.ZN	Linsenschraube 6x30 m. Kreuzschlitz
10	1	137.0309.215	EL-Pumpe Cematic 72 m. Adapterblech
11	4	900.9506.020.ZN	Linsenschraube 6x20 m. Kreuzschlitz
12	1	909.7025.033	Saugschlauch D25x5,3 oben
13	2	909.5013.025	Schlauchschelle 25-40 13 breit
14	1	905.7125.025.PP	PP-Schlauchanschluss D25 gebogen
15	1	905.7206.001.PP	PP-Überwurfmutter 1" für Schlauchnippel
16	1	915.1820.030	Dichtung ohne Gewebe D20x30,7 2 dick
17	1	915.1833.045	Dichtung ohne Gewebe D33x45 2 dick
18	1	905.7206.000	PP-Mutter 1"
19	1	137.0109.234	Saugschlauch mit Fußventil montiert
20	1	130.0049.138	Automatik-Zapfpistole "A 60"
21	0,5 m	936.211E.004	Schlauch D4 Heberschutz
22	1	983.0308.020	Kabelband 3,6x200 schwarz
23	1	137.0049.103	Anschlussleitung Premium mont.
24	0	137.0049.102	Schlauchaufroller Diesel DN19
25	0	137.0049.123	Sicherungsblech
26	0	900.5106.010.ZN	Sperrzahnschraube M6 x 10, verzinkt
27	0	900.7606.000.ZN	6kt-Sperrzahnmutter M6 DIN 6923, verzinkt
28	0	916.0900.000-02	Kantenschutz EMKA 1010-01
29	1	137.0109.210	Leckagesonde LS-03 Typ 2
30	1	137.0109.212	Füllstandsanzeiger Typ MT-Profil R-G2
31	1	137.0109.211	Schraubdeckel DN 150 schwarz
32	2	137.0109.103	PE-Deckel
33	2	137.0109.202	Scharnierwelle D12
34	2	329.0709.216	Radkappe 12 mm
35	4	137.0109.208	Gasfeder Typ G 06-15 Hub190
36	2	909.5412.010	P-Schelle D10 12 breit
37	2	137.0109.209	Winkelbeschlag Typ BA 30 Z06
38	2	211.4109.023.A2	Exzenter-Spannverschluss kpl.
39	4	900.7706.020.A2	Linsenschraube 6x20 m. Torx
40	1	134.0719.218	Klebeschild Dieseltank
41	1	138.1239.304	Klebeschild "Verbot"
42	1	000.9999.001	Typschild

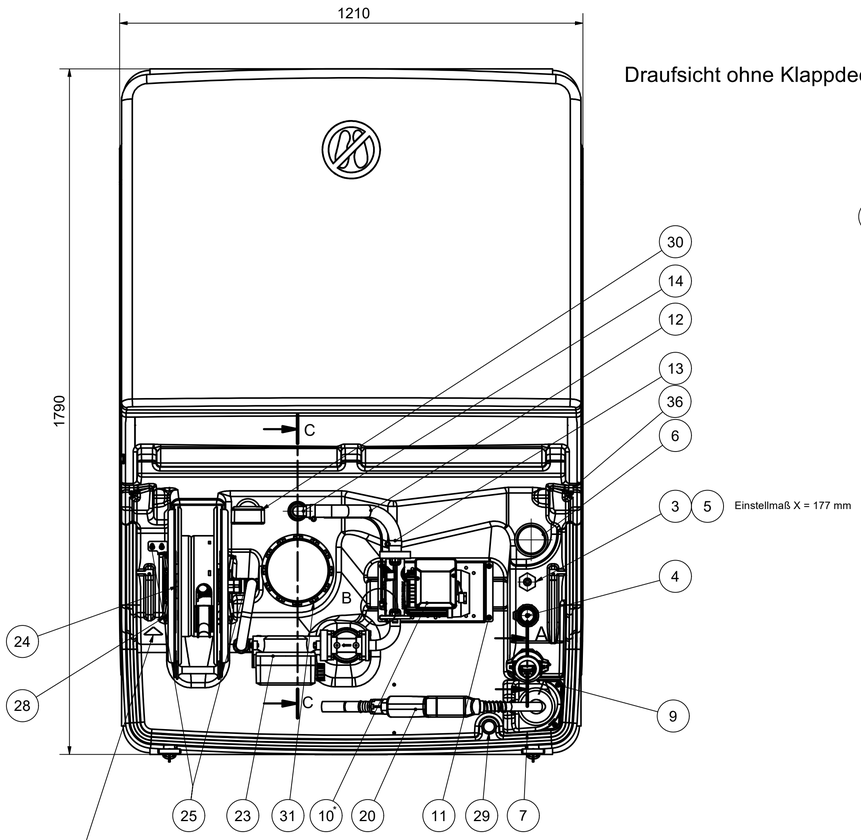

Draufsicht ohne Klappdeckel

B (1 : 2)

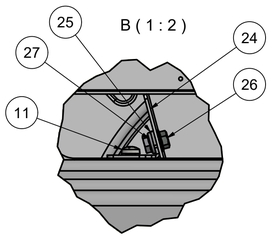

B (1 : 2)

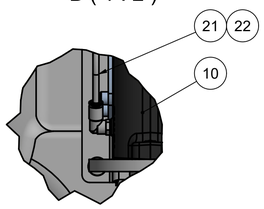

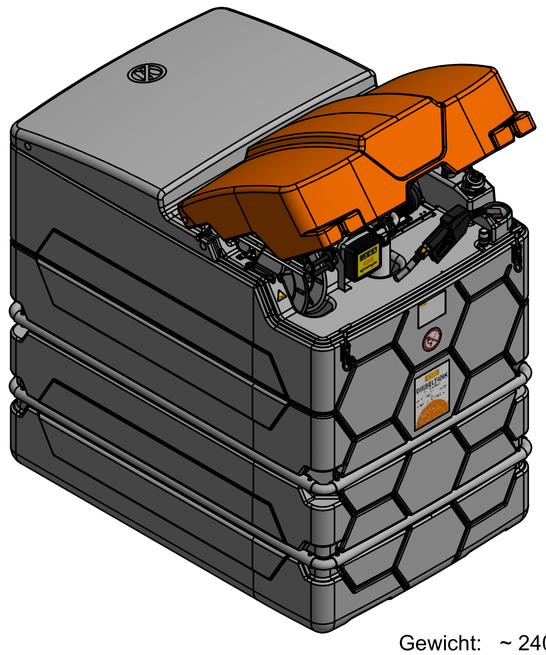

Gewicht: ~ 240 kg

CEMO GmbH
71384 Weinstadt
91625 Schnelldorf

Allgemeintoleranzen ISO 2768-m
Werkstoff

	Datum	Name
Bearb.	07.03.2014	Rn
Gepr.		Kh
Norm		
Maßstab	1:8	
Ers. f.		
Ers. d.		

Benennung
CUBE-Dieseltank Outdoor Prem.
2500 L, komplett montiert

Zeichng.-Nr. 137.0317.002
Blatt:

Nr. | Änderung (Mit.-Nr.) | Datum | Name | EDV Nr.: 137.0317.002 | idw | Plot-Datum: