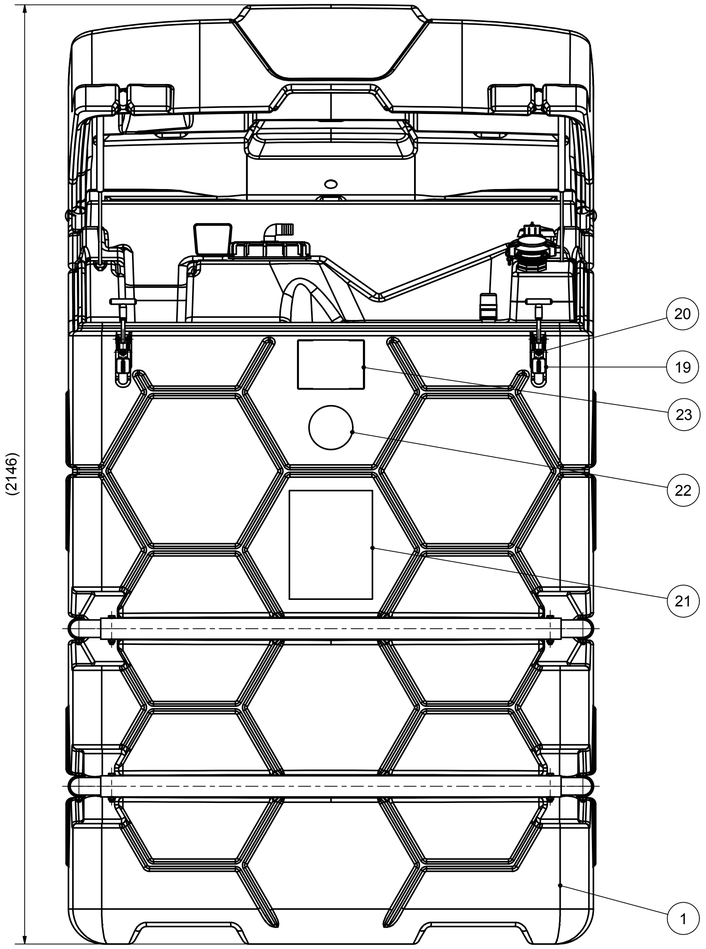

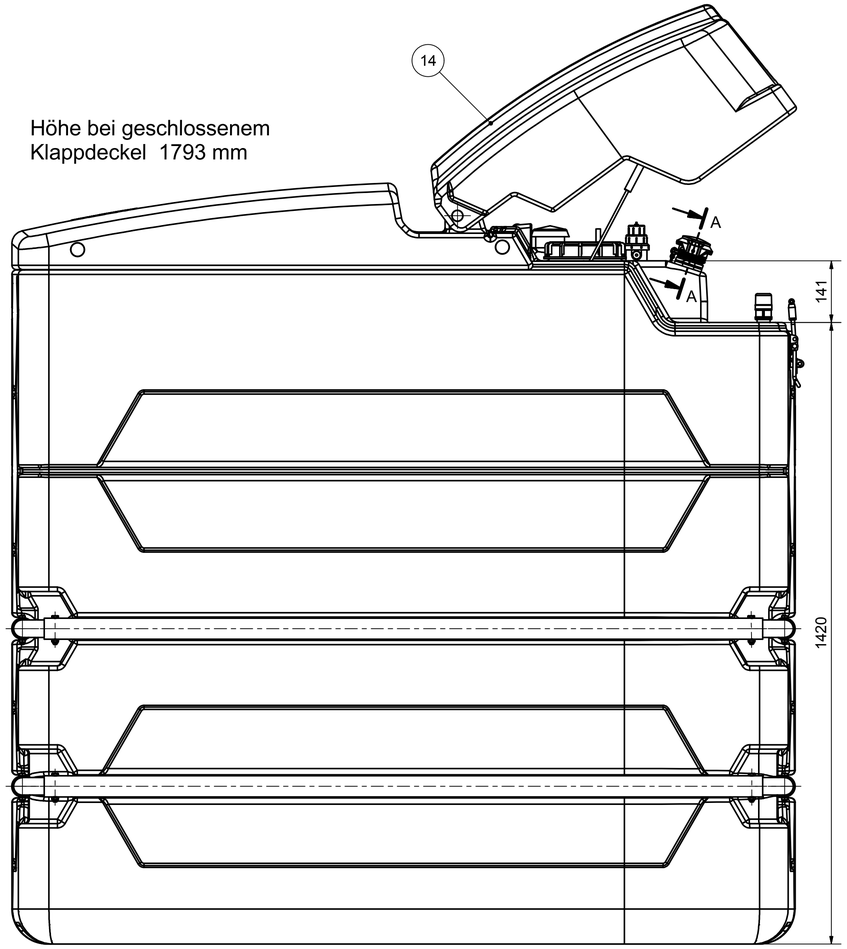

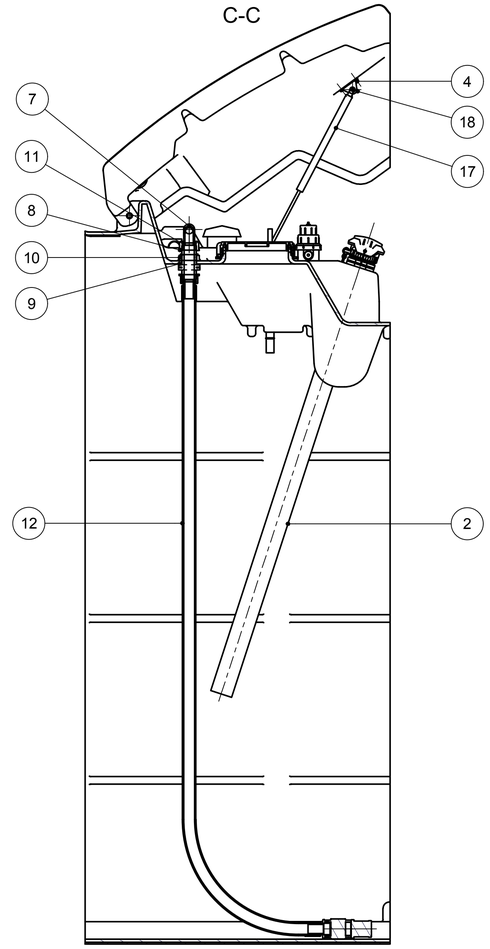

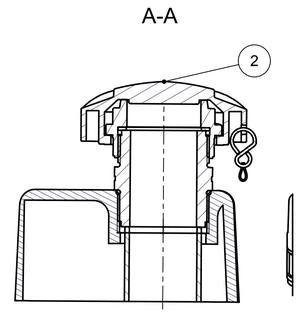

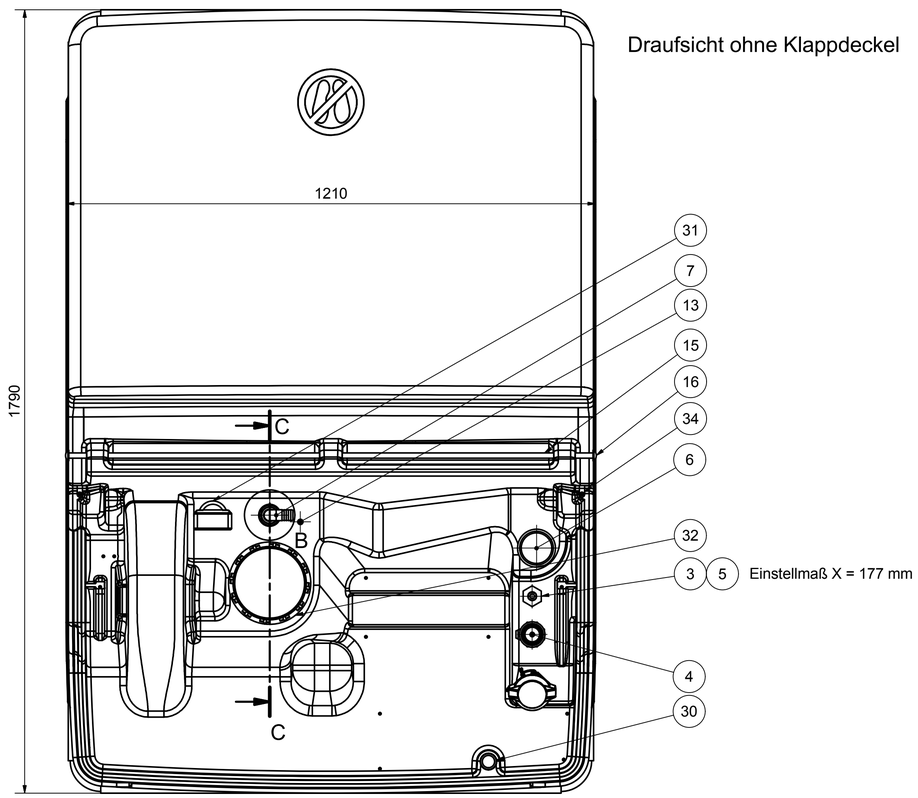

Draufsicht ohne Klappdeckel

B (1 : 2)

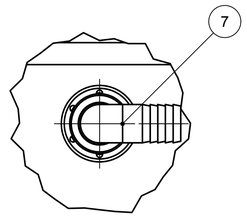

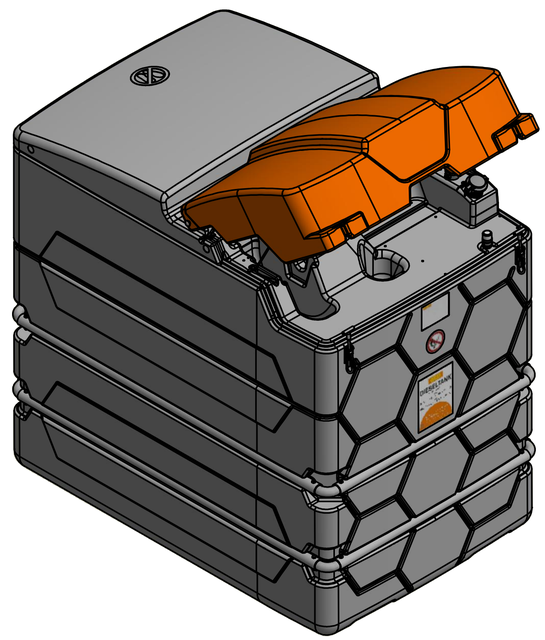

Gewicht: ~ 223 kg

lose beilegen:

1x 137.0309.207 Verbindungsteile Erw.Tank II kpl. (Karton)

1x 913.0129.171 PE-Flachbeutel - mit
1x 137.0109.246 Tankpapiere
1x 137.0109.243 Garantie-Urkunde

Stückliste

OBJEKT	ANZAHL	BAUTEILNUMMER	BEZEICHNUNG
1	1	137.0309.000	CUBE-Tank 2500 l mit Auffangwanne
2	1	137.0109.235	Schaumrohr mit TW-Kupplung kpl.
3	1	137.0209.202	Grenzwertgeber G1 SL 250 mm
4	6	900.9504.020.ZN	Linsenschraube 4x20 m. Kreuzschlitz
5	1	914.1028.025	O-Ring 28x2,5 NBR 70 Shore
6	1	905.3409.000	PVC-Entlüftungskappe G2" a
7	1	905.7125.025.PP	PP-Schlauchanschluss D25 gebogen
8	1	905.7206.001.PP	PP-Überwurfmutter 1" für Schlauchnippel
9	1	915.1833.045	Dichtung ohne Gewebe D33x45 2 dick
10	1	905.7206.000.PP	PP-Mutter 1"
11	1	915.1820.030	Dichtung ohne Gewebe D20x30,7 2 dick
12	1	137.0109.234	Saugschlauch mit Fußventil montiert
13	1	905.6904.015	Lamellen-Chlip D 4,5 L=15
14	1	137.0109.103	PE-Deckel
15	1	137.0109.202	Scharnierwelle D12
16	2	329.0709.216	Radkappe 12 mm
17	2	137.0109.208	Gasfeder Typ G 06-15 Hub190
18	2	137.0109.209	Winkelbeschlag Typ BA 30 Z06
19	2	211.4109.023.A2	Exzenter-Spannverschluss kpl.
20	4	900.7706.020.A2	Linsenschraube 6x20 m. Torx
21	1	134.0719.218	Klebeschild Dieseltank
22	1	138.1239.304	Klebeschild "Verbot"
23	1	000.9999.001	Typschild
30	1	137.0109.210	Leckagesonde LS-03 Typ 2
31	1	137.0109.212	Füllstandsanzeiger Typ MT-Profil R-G2
32	1	137.0109.211	Schraubdeckel DN 150 schwarz
34	2	909.5412.010	P-Schelle D10 12 breit

CEMO

CEMO GmbH
71384 Weinstadt
91625 Schnelldorf

Allgemeintoleranzen ISO 2768-m

Werkstoff

	Datum	Name
Bearb.	13.02.2015	Rn
Gepr.		Kh
Norm		
Maßstab	1:7	
Ers. f.		
Ers. d.		

Benennung
CUBE-Diesel-Erw.-Tank II Outdoor
2500 L, komplett montiert

Zeichng.-Nr. 137.0317.006

Blatt: 1

Nr. | Änderung (Mit.-Nr.) | Datum | Name | EDV Nr.: | 137.0317.006 | idw | Plot-Datum: