Einstellmaß X muss bei jedem Tank eingestellt & angepasst werden

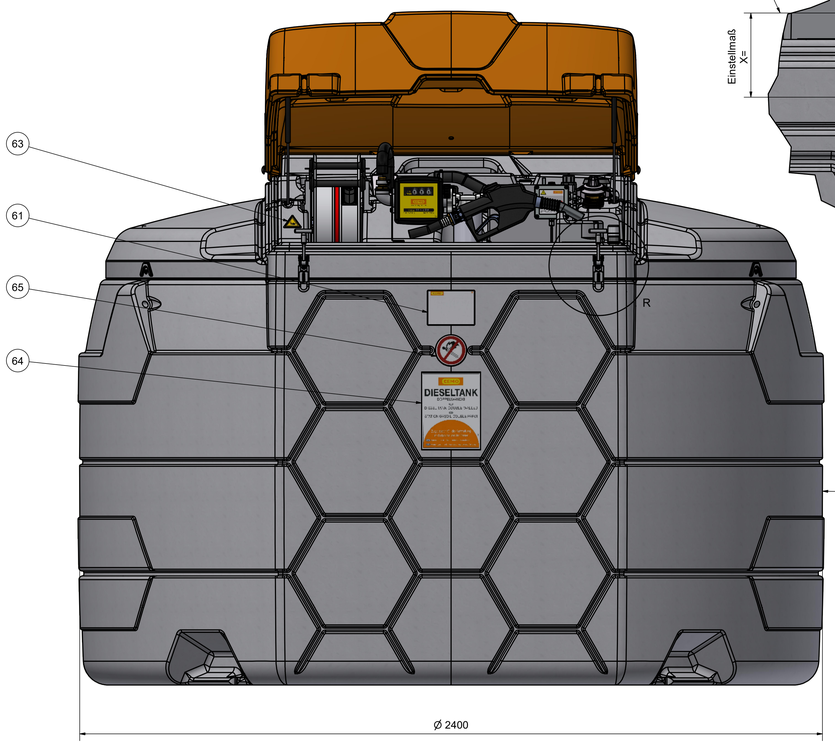

R (1:3)

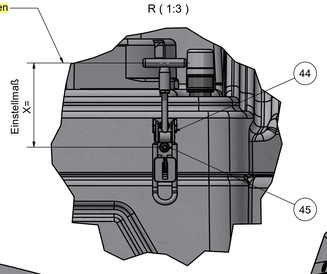

AA (1:2)

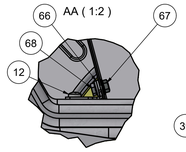

Höhe bei geschlossenem Klappdeckel:1844 mm

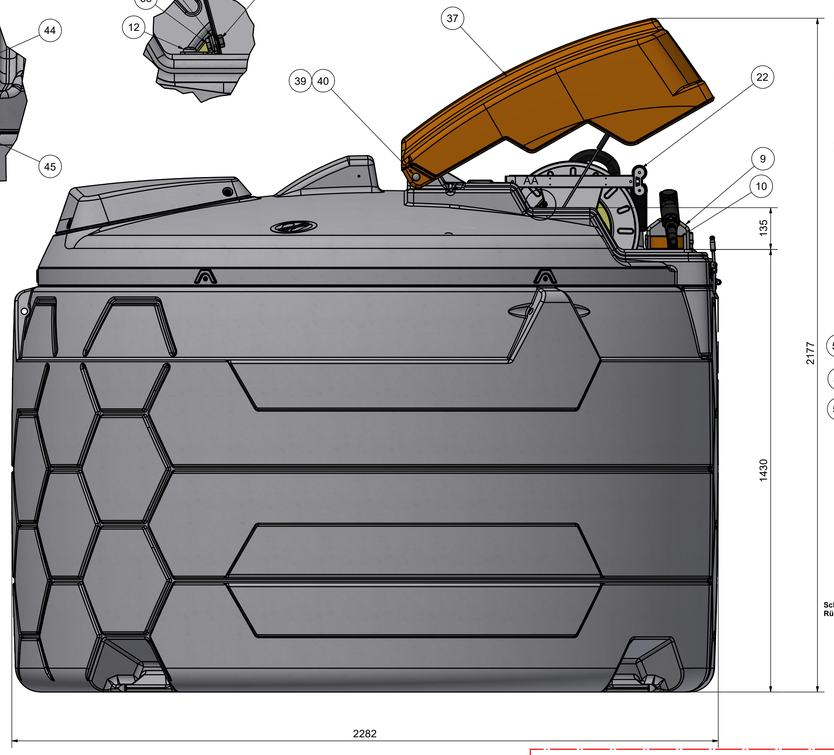

C (1:1)

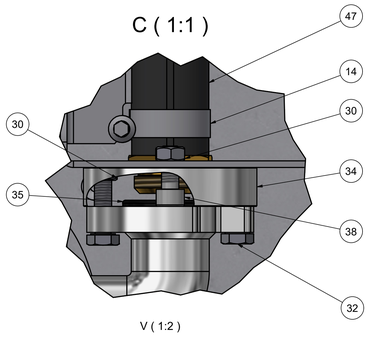

B-B (1 : 2)

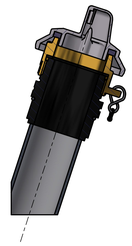

V (1:2)

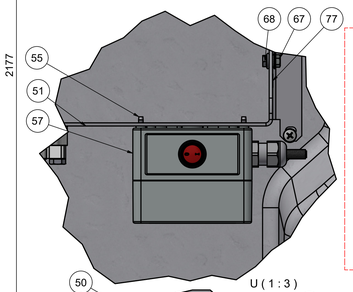

U (1 : 3)

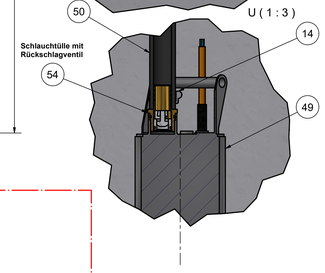

lose beilegen:

1x 913.0129.171 PE-Flachbeutel - mit
1x 137.0509.246 Tankpapiere
1x 137.0109.243 Garantie-Urkunde
1x Bedienungsanleitung der Tauchpumpe CENTRI SP80 beilgen

137.0109.212 Füllstandanzeiger mit 5000 l Skala versehen

OBJEKT	ANZAHL	BAUTEILNR.	BEZEICHNUNG
1	1	137.0509.000	CUBE-Tankank 5000 l m. Auffangw.
2	1	137.0109.235	Schaumrohr mit TW-Kupplung kpl.
3	1	137.0209.202	Grenzwertgeber G1 SL 250 mm
4	8	900.9504.020.ZN	Linsenschraube 4x20 mit Kreuzschlitz
5	1	914.1028.025	O-Ring 28x2,5 NBR 70 Shore
6	1	905.3409.000	PVC-Entlüftungskappe G2" a
7	1	137.0109.212	Füllstandsanzeiger Typ MT-Profil R-G2
8	1	137.0109.211	Schraubdeckel DN 150 schwarz
9	1	137.0049.116	Zapfpistolenhalter für CUBE-Tank
10	1	905.9531.000	PVC-Kappe DN 100 KGK
11	2	905.9531.000	Linsenschraube mit Kreuzschlitz
12	5	909.9506.020.ZN	Flachkopfblechschrauben mit Kreuzschlitz
13	1	909.7025.033	Saugschlauch DN25x5,3 L= 33cm
14	6	909.5013.025	Schlauchschelle 25-40 13 breit
15	1	905.7125.025.PP	PP-Schlauchanschluss D25 gebogen
16	2	905.7206.001.PP	PP-Überwurfmutter 1" für Schlauchnippel
17	1	915.1820.030	Dichtung ohne Gewebe 2 dick
18	1	915.1833.045	Dichtung ohne Gewebe 2 dick
19	1	905.7206.000	PP-Mutter 1"
20	4	903.1306.025	MS-Schlauchtülle R1"a x 25
21	1	137.0109.210	Leckagesonde LS-03 Typ 2
22	1	138.0019.233	Schlauchaufroller 8m, DN25 für Diesel
23	4	916.0900.011	Kantenschutz EMKA 1010-01, L=115 mm
24	1	903.3506.000	Winkel 1" IG, Messing
25	1	137.0049.105	Abstandshalter Anschlussleitung
26	1	138.1519.009	Verschleissplatte klein
27	2	900.9608.016.ZN	Linsenschraube mit gestanztem Innensechskant - M8 x 1.2
28	1	936.2119.032	Zähler K33, Version A
29	1	130.0059.070	Filterkopf für Kartusche 70 l/min
30	10	900.1708.000.ZN	Skt.Mutter M 8 DIN 934
31	1	936.215E.137	Wasserabscheider 70 l/min
32	8	900.1608.022.ZN	Skt-Schraube M 8x30 DIN 933
33	1	936.213E.009	Flanschbogen mit O-Ringen
34	1	138.0019.212	Flansch mit 1" Innengewinde
35	3	130.004E.002	Doppel-O-Ring 3156
36	2	137.0109.261	Gasfeder Typ G 06-15 Hub 235 m. Dämpfung
37	1	137.0509.103	PE-Deckel Cube orange RAL2000 rotiert
38	2	900.1308.020.ZN	Zylinderschr.M8x20 DIN 912
39	1	137.0109.202	Scharnierwelle D12
40	2	329.0709.216	Radkappe 12 mm
41	2	137.0109.209	Winkelbeschlag Typ BA 30 Z06
42	2	909.5412.010	P-Schelle D10 12 breit
43	2	900.2604.000.ZN	Unterlegscheiben
44	2	211.4109.023-01	Exzenterverschluss kpl.
45	4	900.7706.020.A2	Linsenschraube 6x20 m.
47	1	909.7025.045	Saugschlauch DN25x5,3 L= 45cm
48	1	905.7325.025.PP	PP-Schlauchanschluss D25 gerade
49	1	936.2119.080	Tauchpumpe CENTRI SP 80 AC, 230 V/50 Hz
50	1	909.7025.110	Saugschlauch DN25x5,3 L= 110cm
51	1	138.1619.109	Halteblech Anschlussleitung Premium
52	1	988.4003	Kabelverschraubung M20x1,5
53	1	988.4003.001	Gegenmutter M20x1,5 Kunststoff mit GF
54	1	936.2119.101	Schlauchtuelle G1"a - DN 25, für SP 80
55	2	900.5742.013.ZN	Linsenkopf-Blechschraube 4,2x13 verzinkt
56	1	914.0018.020.vit	O-Ring 18x2 Viton
57	1	936.2110.001	Anschlussklemmenkasten 230 V m. Schalter
58	1	139.0049.116	Automatik-Zapfpistole "A 120"
59	4	983.0308.020	Kabelbinder 3,5mm
60	1	137.0049.124	PP-Doppelnippel 1"
61	1	138.1019.320	Typschild für PE
62	1	904.2256.000	Winkel 90ø, R1", Edelstahl
63	1	322.1534.088	Klebeschild "Warnung vor
64	1	134.0719.218	Klebeschild 190x248
65	1	138.1239.304	Klebeschild "Verbot"
66	1	137.0049.123	Sicherungsblech
67	2	900.5106.010.ZN	Sperrzahnschraube M6 x 10, verzinkt
68	2	900.7606.000.ZN	6kt-Sperrzahnmutter M6 DIN 6923, verzinkt
77	1	988.3007.020	Leiterkennzeichen Potentialausgleich

Tauchpumpenkabel

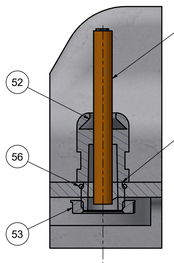

Abbohren mit d= Ø20mm mit Fase 1x45°

T-T (1 : 3)

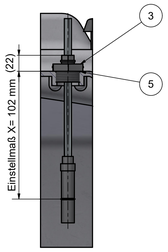

Draufsicht ohne Klappdeckel

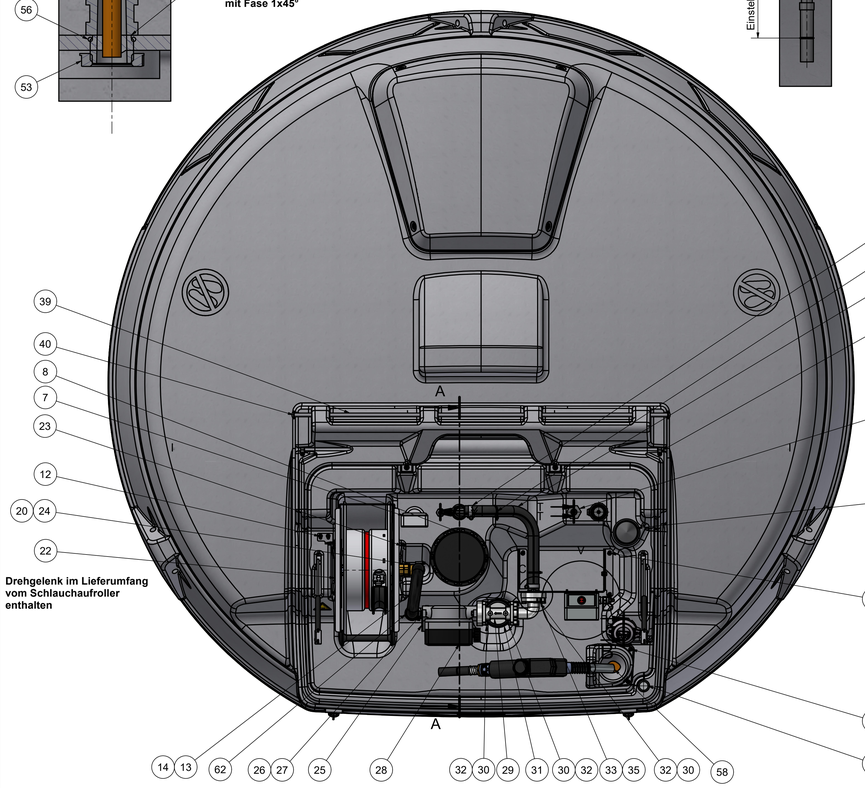

Drehgelenk im Lieferumfang vom Schlauchaufroller enthalten

A-A (1 : 6)

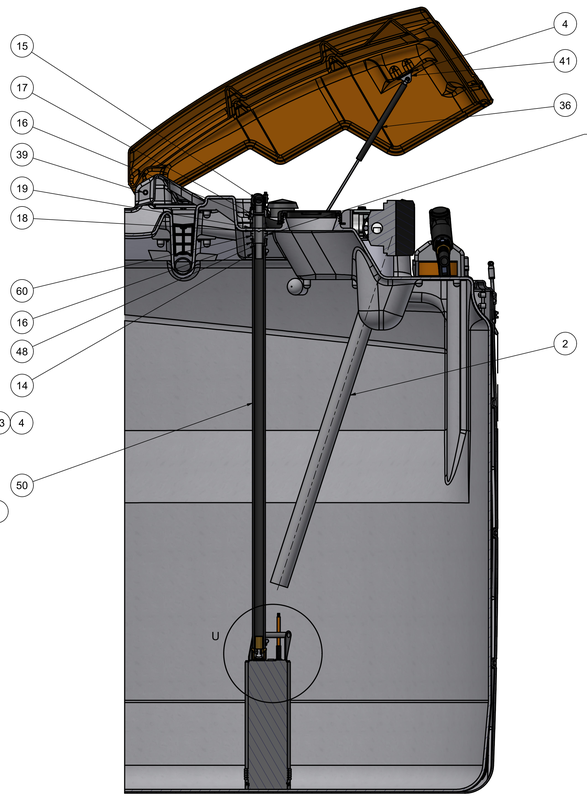

Achtung
Bitte beachten:

Pos.63 137.0049.124 PP-Doppelnippel 1" mit Heberschutzbohrung

bestehend aus:

-905.0106.106.PP Doppelnippel PP 1" AG

- Abbohren Ø1,5 mm

A-A (1 : 1)

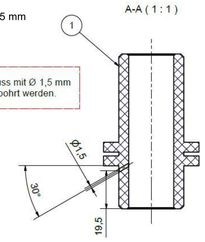

PP-Doppelnippel 1" muss mit Ø 1,5 mm im 30°Grad Winkel gebohrt werden.

Messpunkt für die Potentialausgleichsprüfung die freie Bohrung an 138.1619.109

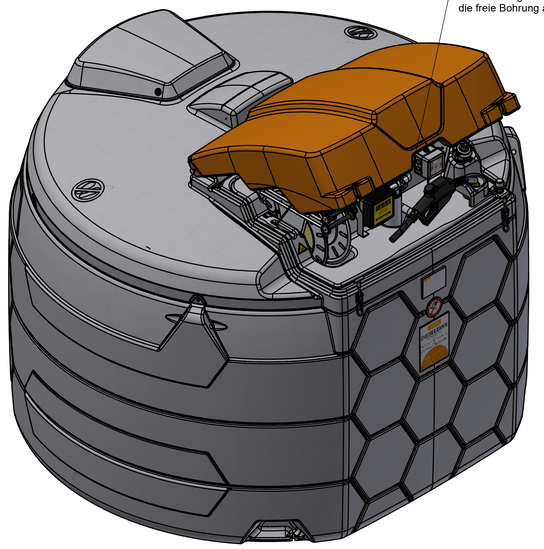

CEMO GmbH
71384 Weinstadt
97605 Schwabdorf

Allgemeintoleranzen ISO 2768-m
Werkstoff

	Datum	Name
Bearb.	21.12.2021	Vo
Gepr.	23.01.2023	Vo
Norm		
Maßstab	1:7	

Benennung: CUBE-Dieseltank Outdoor Premium 5000 l mit CENTRI SP 80, 230V

Zeichng.-Nr.: 137.0517.022

Blatt:

Nr.	Änderung (Mkt.-Nr.)	Datum	Name	EDV Nr.:
02	Mt.-Nr. 944	05.12.2023	Es	
01	(Mt.-Nr. 919)	06.12.2023	Es	Ers. f.
	(Mt.-Nr. 919)	23.01.2023	Vo	Ers. d.

137.0517.022 idw Plot-Datum: