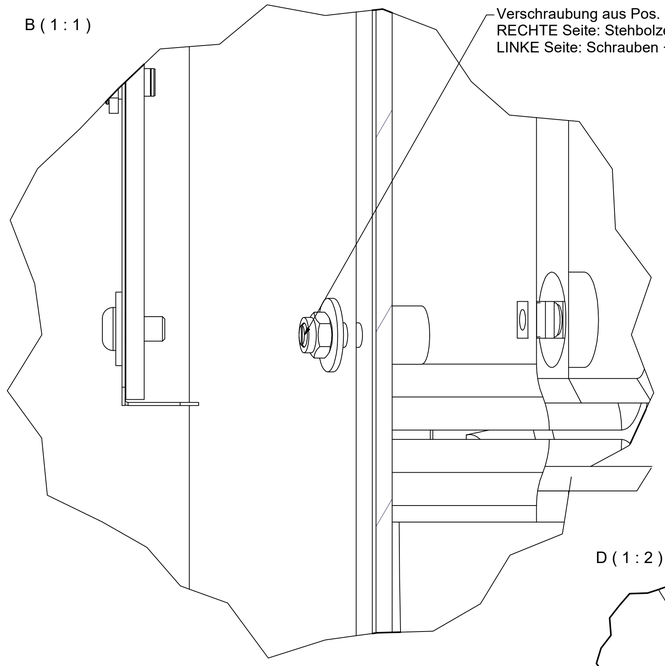

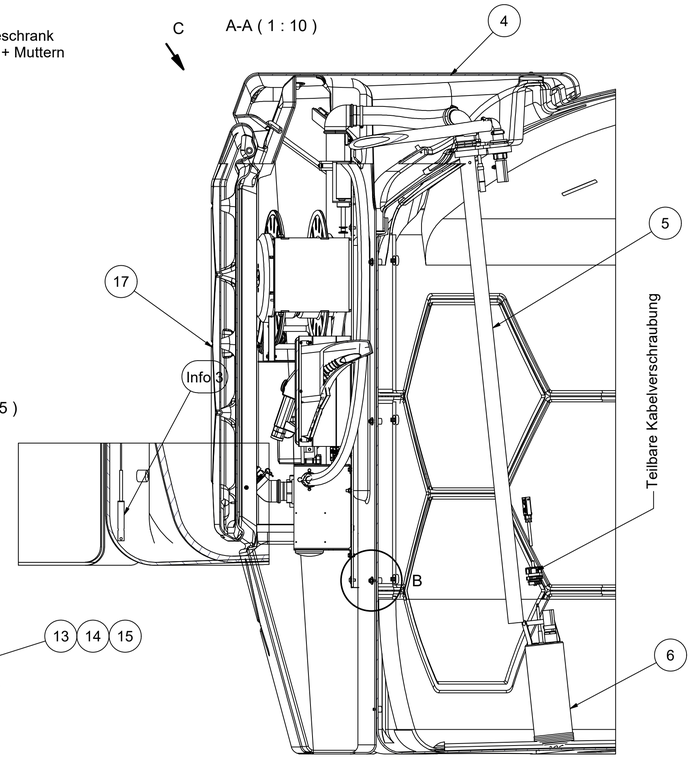

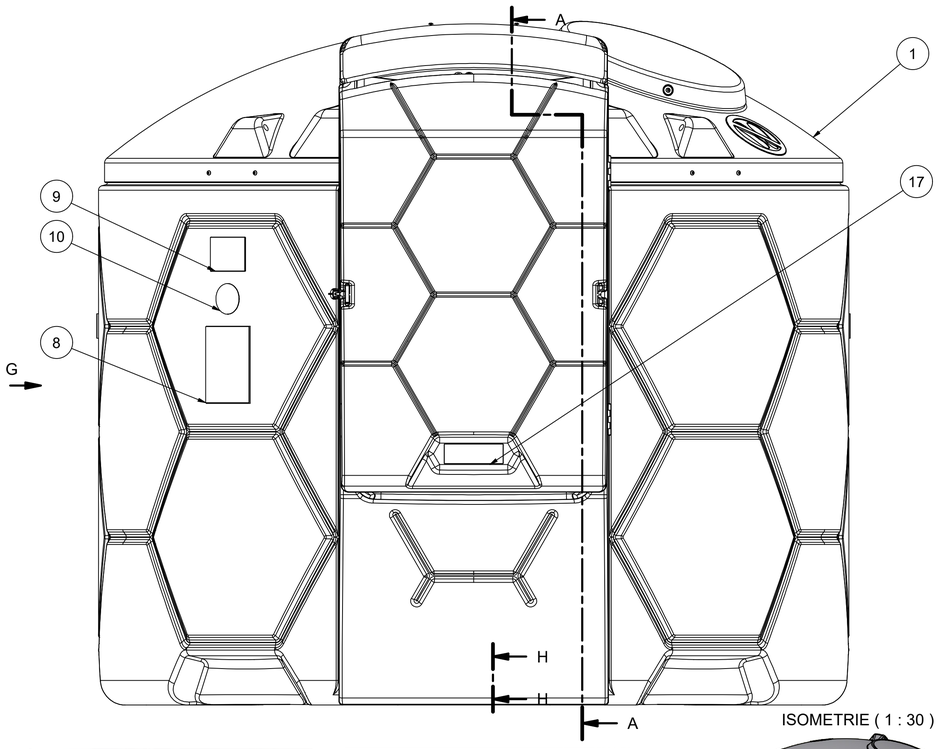

ISOMETRIE (1 : 30)

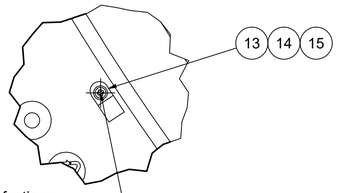

P-Schelle ca. 20 mm vom Rand der Auffangwanne mittig angebracht
Sensorkabel von Leckanzeiger festgeklemmt

Länge Sensorkabel (einschließlich Sensor) bis P-Schelle = **1970 mm**

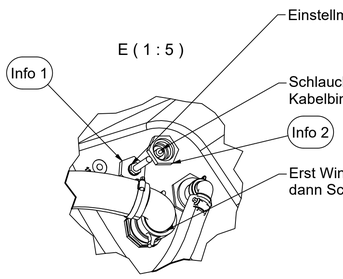

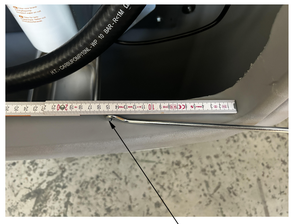

Ø7 - 150 mm Abstand
Pos 16

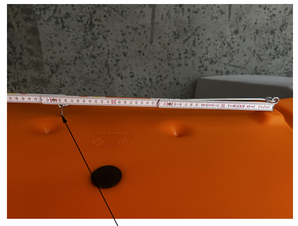

Ø3,5 - 390 mm Abstand

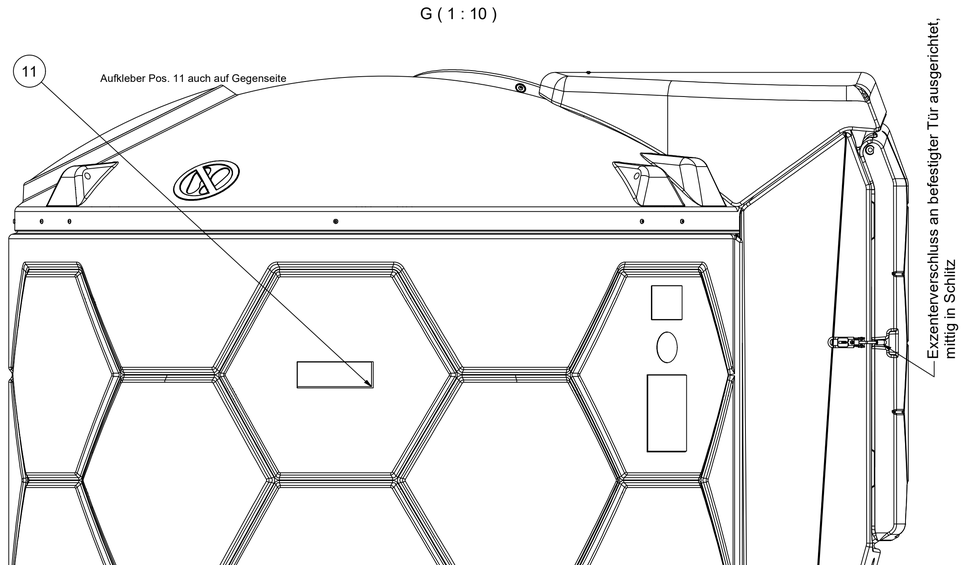

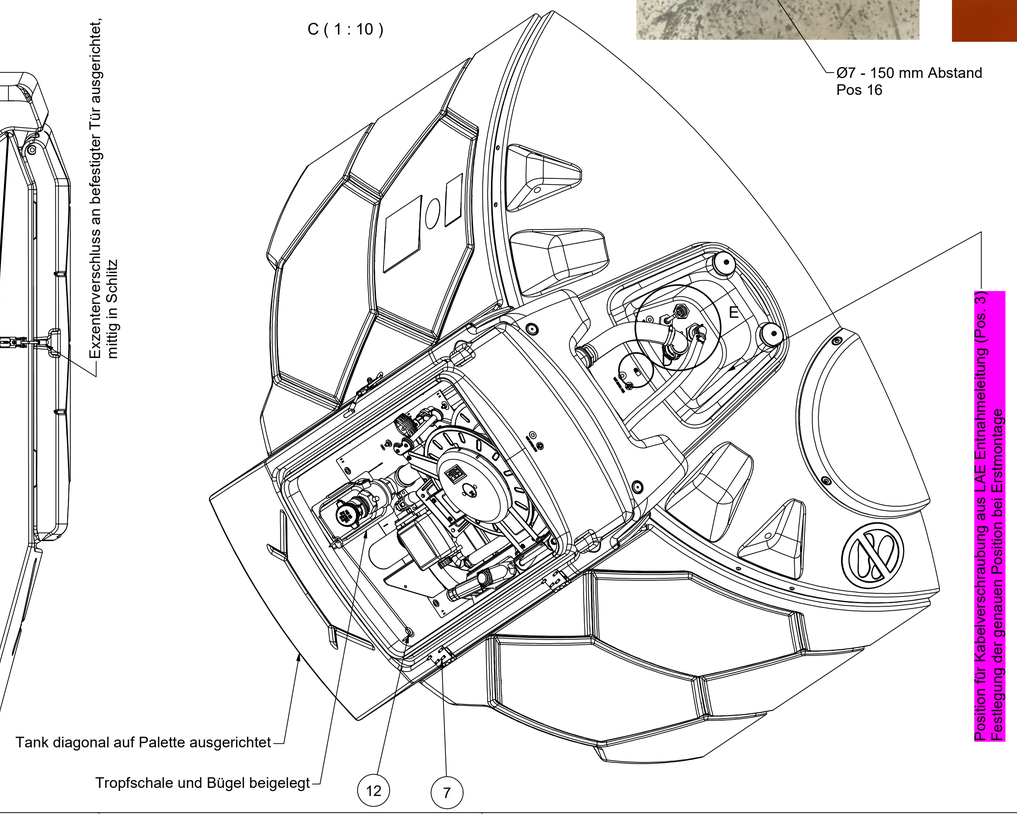

- Aus ERP (b7) Stückliste: Pos 910 bis Pos 930,
- Pumpendatenblatt,
- Leckanzeiger-Bedienungsanleitung,
- Füllstandsanzeiger-Bedienungsanleitung
- Montageanleitung Schlauchaufroller

in PE-Beutel Pos 900 verpacken, mit Tackernadeln verschließen und beilegen

OBJEKT	ANZAHL	BAUTEILNR.	BEZEICHNUNG
1	1	137.0709.000	CUBE-Tank 7500 l mit Auffangwanne
2	1	137.0709.501	PE-Aggregateschrank kpl. o. Türe
17	1	137.0709.104_A	PE-Tür Cube 7500 L orange
4	1	137.0709.105	Abdeckung Aggregateschrank
5	1	137.0709.192	Schaumrohr 2" - D50 gebohrt Ø8
6	1	137.0709.193	LAE Entnahmeleitung mit Tauchpumpe SP 80
7	12	900.7706.020.A2	Linsenschraube 6x20 m. Torx
8	1	134.0719.218	Klebeschild 190x248
9	1	138.1019.320	Typschild für PE
10	1	138.1239.304	Klebeschild "Verbot"
11	2	000.0000.011	Selbstklebeschild "CEMO"
12	1	137.0709.205	Sturmhaken L400 D6, mit Befestigung
13	1	909.5412.010	P-Schelle D10 12 breit
14	1	900.9504.020.ZN	Linsenschraube 4x20 m. Kreuzschlitz
15	1	900.2604.000.ZN	Scheibe A 4.3 DIN 125 verzinkt
16	10	983.0308.020	Kabelband 3,5 x 200 (nicht dargestellt)
17	1	000.0000.008	Selbstklebeschild §CEMO" 190x62 mm
Info 1	0	137.0409.200	Grenzwertgeber (Sonde)
Info 2	0	130.0039.101	Füllstandmessgerät pneumatisch
Info 3	0	135.0057.102	Leckagewarngerät 230V, Sonde

CEMO GmbH
71384 Weinstadt
91625 Schnelldorf

Allgemeintoleranzen ISO 2768-m
Werkstoff

	Datum	Name
Bearb.	20.03.2025	Mw
Gepr.		
Norm		
Maßstab 1:10		
Ers. f.		
Ers. d.		

Benennung
CUBE-Dieseltank Outdoor fastfill 7500 l
CUBE-Dieseltank Outdoor fastfill 7500 l

Zeichng.-Nr. 137.0717.022 Blatt:

Nr.	Änderung (Mit:-Nr.)	Datum	Name
-			

EDV Nr.: 137.0717.022 idw Plot-Datum:

Weitergabe sowie Vervielfältigung dieses Dokuments, Verwendung und Mitteilung seines Inhalts sind verboten, soweit nicht ausdrücklich gestattet. Zuwiderhandlungen verpflichten zu Schadensersatz. Alle Rechte für den Fall der Patent-, Gebrauchsmuster- oder Designeintragung vorbehalten.
The reproduction, distribution and utilization of this document as well as the communication of its contents to others without express authorization is prohibited. Offenders will be held liable for the payment of damages. All rights reserved in the event of the grant of a patent, utility model or design.