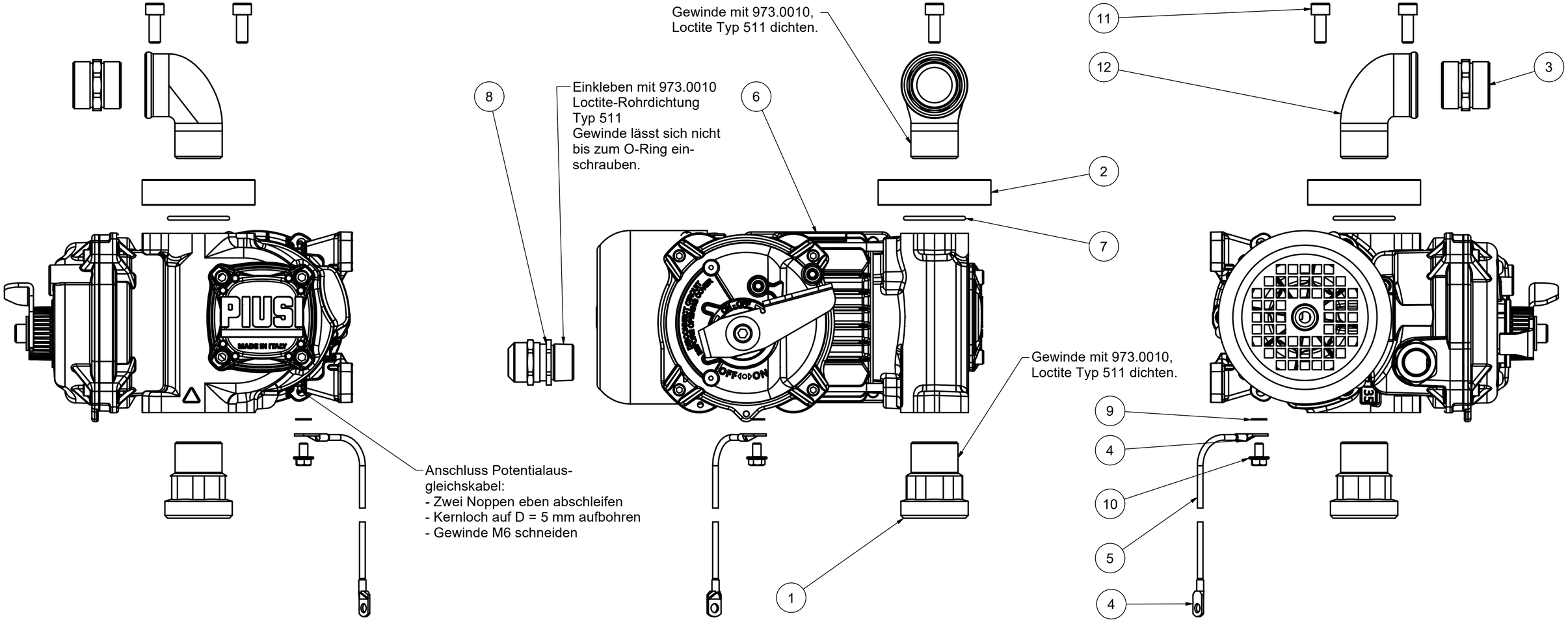

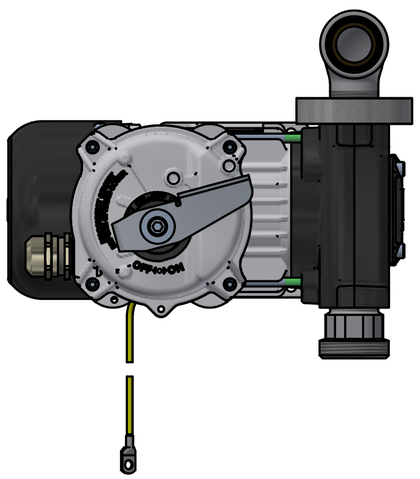

- O-Ring 914.0028.025.VIT in die Nut am Auslauf des Außengewindes am Zapfschlauch legen.
- Zapfschlauch 138.0019.230 und Zapfpistole 138.0019.219 unmontiert lose mit im Karton verpacken.
- Betriebsanleitung der Pumpe mit in den Karton legen.

Stückliste

OBJEKT	ANZAHL	BAUTEILNR.	BEZEICHNUNG
1	1	904.4306.e01	Einschraubteil R 1"a x 1 1/2"a
2	1	138.0019.212	Flansch mit 1" Innengewinde
3	1	903.1506.006	MS-Doppelnippel R1"
4	2	988.2101.002	Rohrkabelschuh unisoliert 4 mm² - M6
5	0,5 m	988.2011.001	Aderleitung PVC 4 mm² flexibel
6	1	936.2117.056	Elektropumpe Cematic 230/56 EX, S1
7	1	130.0049.173	O-Ring für Flansch
8	1	988.4014	Kabelverschraubung 3/4" NPT, ATEX
9	1	900.4506.000.A2	Fächerscheibe DIN 6798 - J 6,4
10	1	900.5106.010.ZN	Sperrzahnschraube M6 x 10, verzinkt
11	2	900.1308.020.ZN	Zylinderschr.M8x20 DIN 912
12	1	904.2256.000	Winkel 90ø, R1", Edelstahl

CEMO

CEMO GmbH
71384 Weinstadt
91625 Schnelldorf

Allgemeintoleranzen ISO 2768-m

Werkstoff

	Datum	Name
Bearb.	24.01.2025	La
Gepr.		
Norm		
Maßstab	1 : 2	
Ers. f.		
Ers. d.		

Benennung
Elektropumpe 230 V, ca. 50 l/min, ATEX
AZV, 4 m Zapfschlauch, für KS-Mobil

Zeichng.-Nr. 138.0010.243

Blatt:

Nr.	Änderung (Mit.-Nr.)	Datum	Name
-			

EDV Nr.: 138.0010.243 idw

Plot-Datum:

Weitergabe sowie Vervielfältigung dieses Dokuments, Verwertung und Mitteilung seines Inhalts sind verboten, soweit nicht ausdrücklich gestattet. Zuwiderhandlungen verpflichten zu Schadensersatz. Alle Rechte für den Fall der Patent-, Gebrauchsmuster- oder Designeintragung vorbehalten.
The reproduction, distribution and utilization of this document as well as the communication of its contents to others without express authorization is prohibited. Offenders will be held liable for the payment of damages. All rights reserved in the event of the grant of a patent, utility model or design.