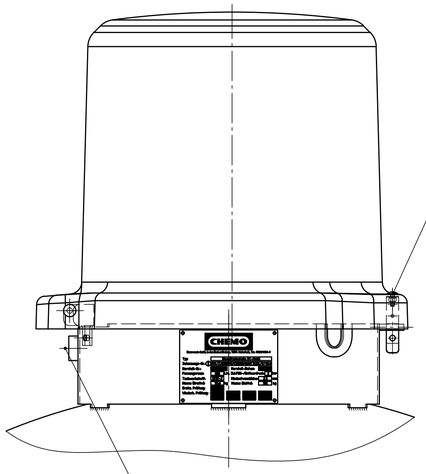

Ansicht X

917.0304.015
Gummipuffer Ø40 mm, 15 mm hoch
900.9905.020.A2
Flachrundschraube M5x20 - A2
900.2705.000.ZN
Federring DIN 127 - A5, verz.
900.1705.000.ZN
Sechskantmutter DIN EN 24032 - M5, verz.

900.9906.020.A2
Flachrundschraube M6x20 - A2
900.2706.000.A2
Federring DIN 127 - A6 - A2
900.1706.000.A2
Sechskantmutter DIN EN 24032 - M6 - A2
138.0119.421
Zsb. Verschluß für GFK-Haube

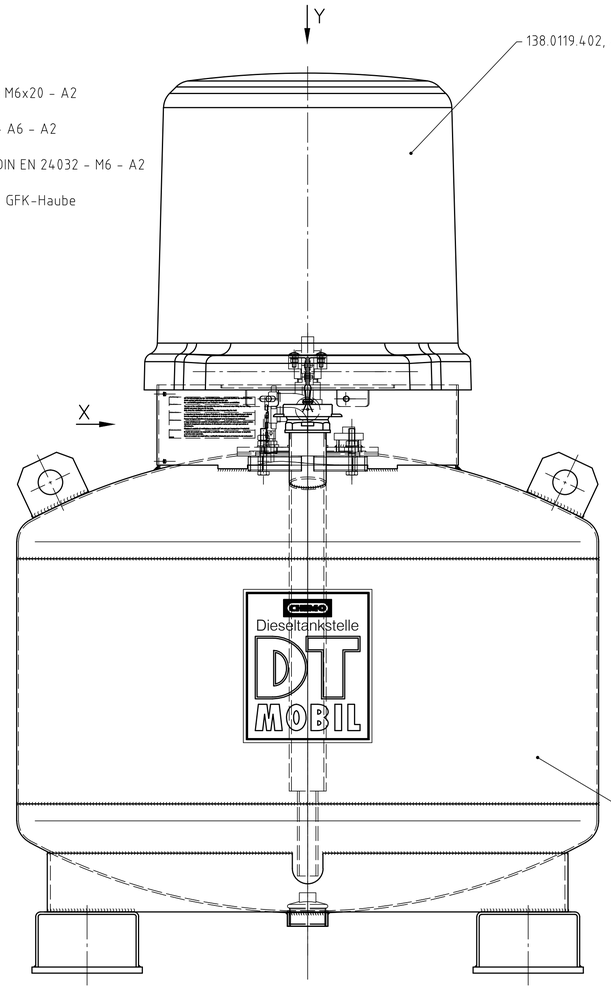

138.0119.402, Zsb. Pumpenhaube lackiert

Einzelteile zur Montage des Behälters
siehe Zeichnung Nr. 138.0310.001

900.1608.021.ZN
Sechskantschraube DIN EN 24017 - M8x25, verz.
900.4608.000.ZN
Scheibe DIN 125 - A8,4, verz.
900.2008.000.ZN
Sechskantmutter DIN 985 - M8, verz.

900.9908.021.A2
Flachrundschraube M8x25 - A2
900.1708.000.ZN
Sechskantmutter DIN EN 24032 - M8, verz.
900.2008.000.ZN
Sechskantmutter DIN 985 - M8, verz.
900.4608.000.ZN
Scheibe DIN 9021 - A8,4, verz.

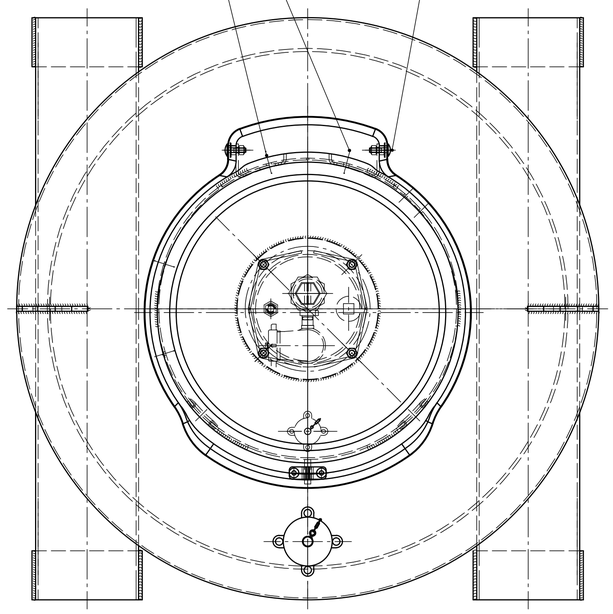

Ansicht Y

PE-Schrumpfhaube transparent
138.0219.305 o.Z., Papiere für "DT-Mobil" verpackt

CHEMO	CHEMOWERK GmbH 71384 Weinstadt 99625 Schnellsdorf						Allgemeintoleranzen ISO 2768-m Werkstoff
					Datum	Name	Benennung
				Bearb.	07.09.2000	Gt	Dieseltankstelle DT-Mobil 400
				Gepr.			kpl., mit Haube, ohne Pumpe
				Norm			
				Maßstab 1:5			Zeichng.-Nr. 138.0314.001
3	Mit.-Nr. 495	21.06.2004	Gt				
2	Mit.-Nr. 475	15.09.2003	Gt	Ers. f. 138.0314.001 01 ZG 01			
1	Mit.-Nr. 355	07.09.2000	Gt	Ers. d.			
Nr.	Änderung (Mit.-Nr.)	Datum	Name	EDV Nr: K:\ARCHIV\ZA1\ 138_0314_001_I02SZGBL01 .DWG			Plot-Datum: