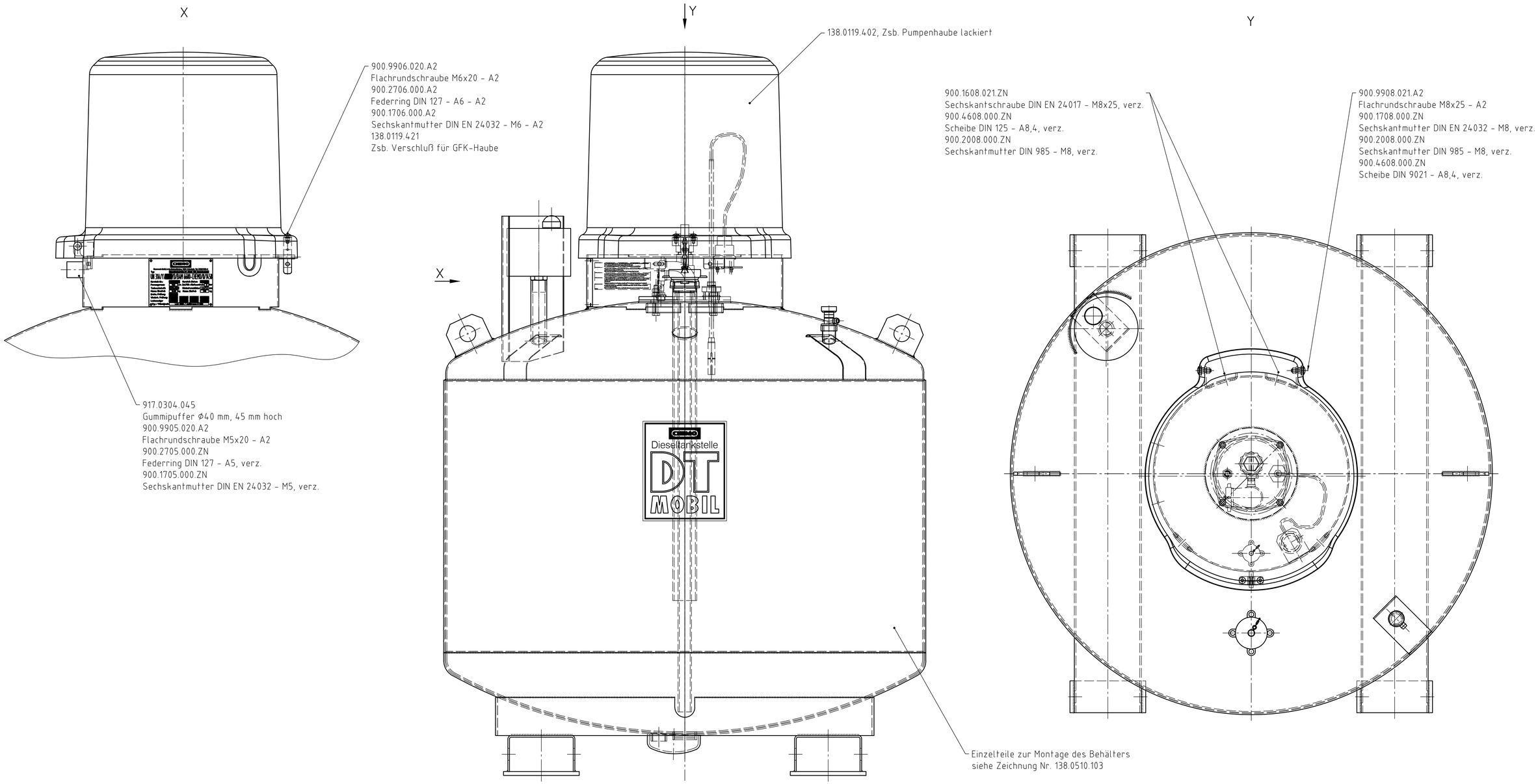

PE-Schrumpfhaube transparent
138.0519.306 o.Z., Papiere für "DT-Mobil 980 doppelw. verz.", verpackt

CHEMO	CHEMOWERK GmbH 71384 Weinstadt 99625 Schnellsdorf						Allgemeintoleranzen ISO 2768-m	
							Werkstoff	
					Datum	Name	Benennung	
				Bearb.	15.04.2002	Gt	Dieseltankstelle DT-Mobil 980	
				Gepr.			dw., kpl. m. Haub, o. Pumpe	
				Norm				
				Maßstab 1:5				
2	Mit.-Nr. 495	22.06.2004	Gt	Ers. f. 138.0514.003 01 ZG 01			Zeichng.-Nr. 138.0514.003	
1	Mit.-Nr. 475	23.09.2003	Gt	Ers. d.				
Nr.	Änderung (Mit.-Nr.)	Datum	Name	EDV Nr:	K:\ARCHIV\ZA1\138_0514_003_02SZGBL01	.DWG	Plot-Datum:	