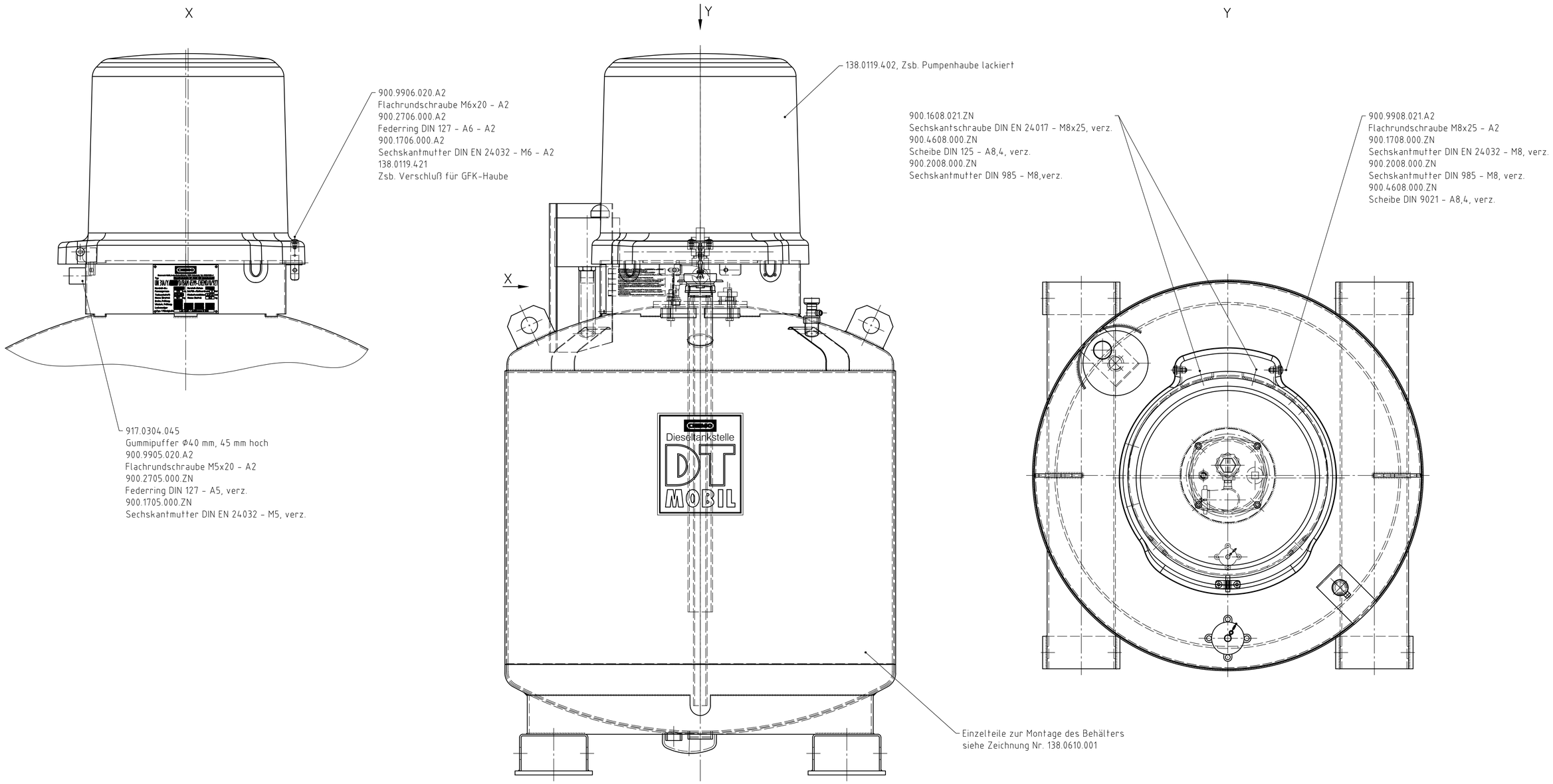

PE-Schrumpfhaube transparent
138.0619.305 o.Z., Papiere für "DT-Mobil 600 doppelw. verz." verpackt

CHEMO	CHEMOWERK GmbH 71384 Weinstadt 97625 Schweldorf						Allgemeintoleranzen ISO 2768-m	
							Werkstoff	
					Datum	Name	Benennung	
				Bearb.	12.02.2002	Gt	Dieseltankstelle DT-Mobil 600	
				Gepr.			dw., kpl. m. Haube, o. Pumpe	
				Norm				
				Maßstab 1:5			Zeichng.-Nr. 138.0614.001	
2	Mit.-Nr.495	21.06.2004	Gt	Ers. f. 138.0614.001 01.ZG.01				
1	Mit.-Nr.475	23.09.2003	Gt	Ers. d.				
Nr.	Änderung (Mit.-Nr.)	Datum	Name	EDV Nr: K:\ARCHIV\ZA1\138_0614_001_102SZGBL01			DWG	Plot-Datum: