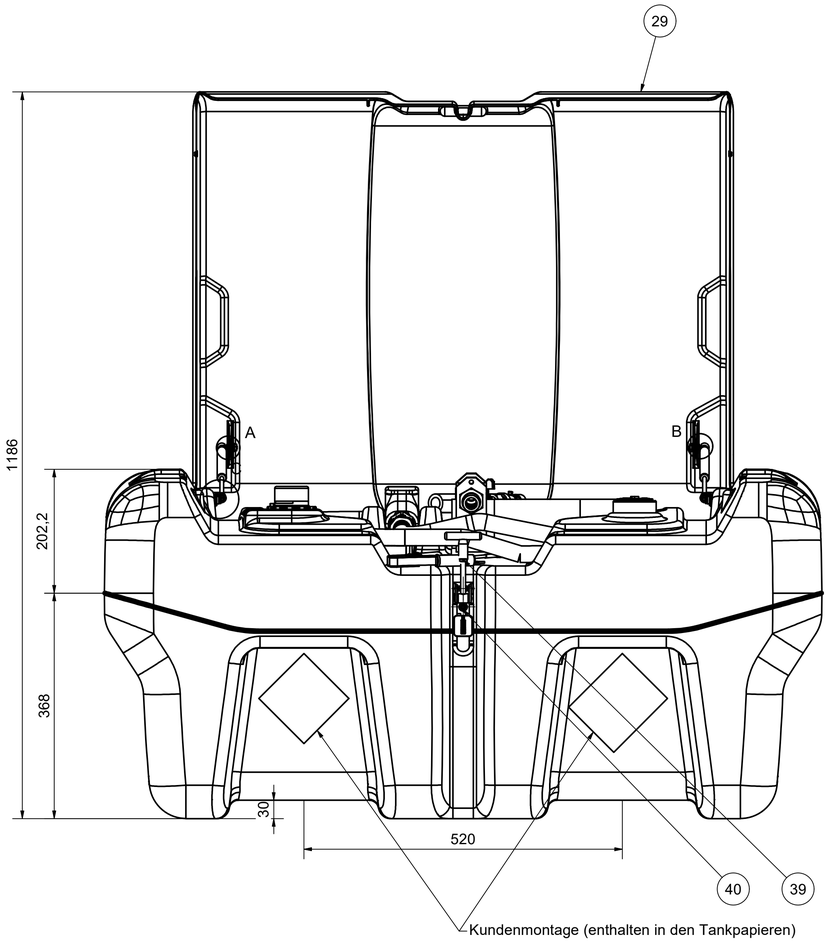

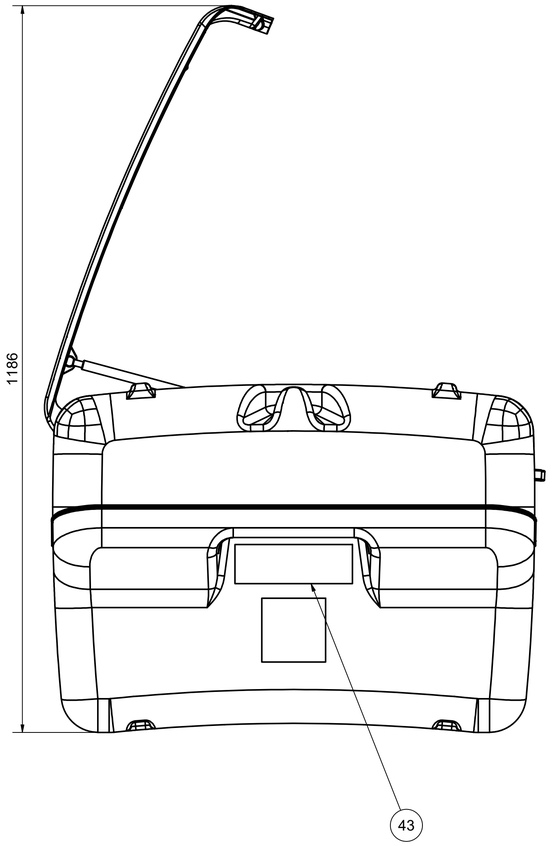

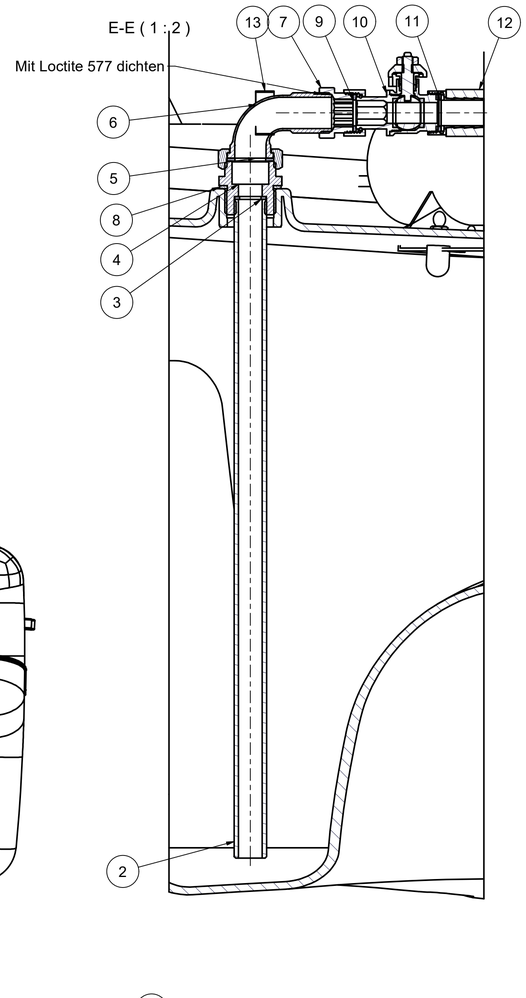

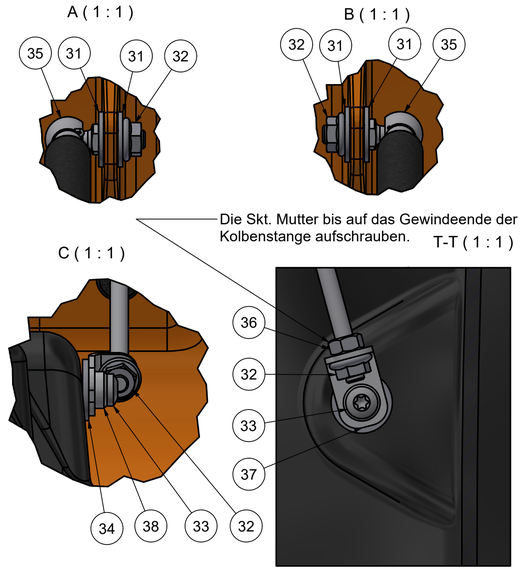

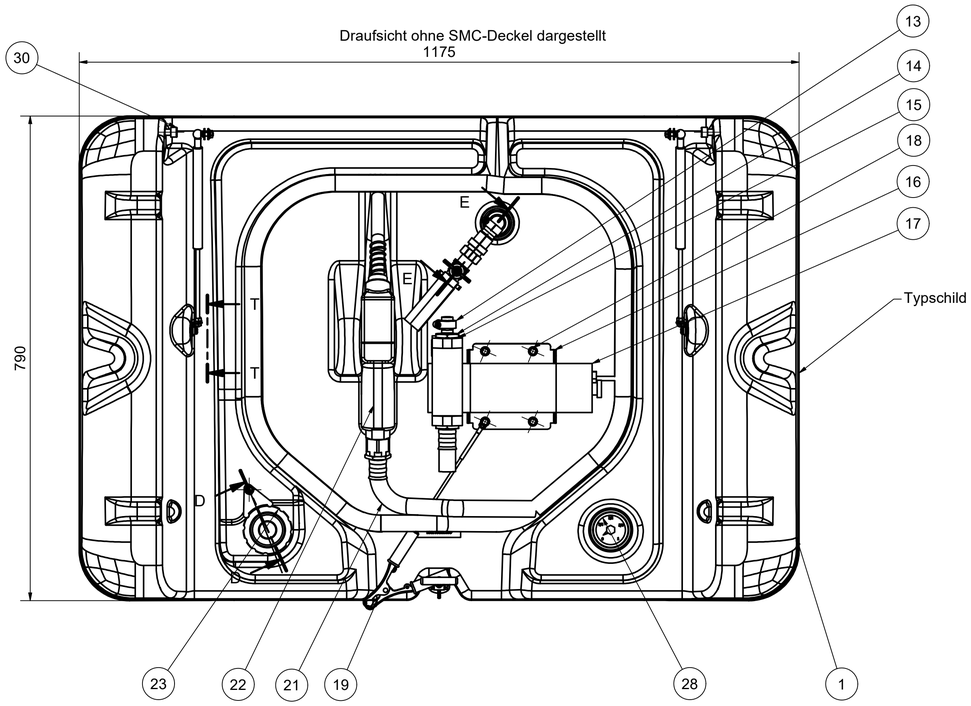

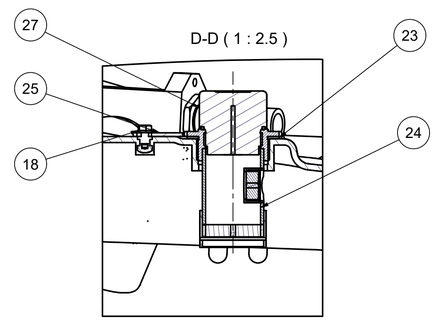

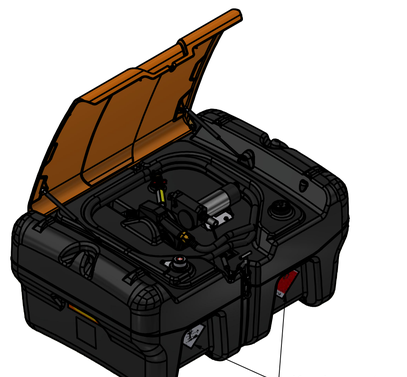

Leitfähigkeit: Zapfventil-Füllrohr < 10 MΩ
Zapfpistole-Potentialausgleichsklemme < 10 MΩ

OBJEKT	ANZAHL	BAUTEILNR.	BEZEICHNUNG
1	1	138.1039.105	PE-Tank 330 L, rotiert
2	1	138.1039.215	Saugrohr 1/2 " L=430
3	1	915.1814.021	Dichtung ohne Gewebe 2 dick
4	1	138.1039.214	MS-Doppelnippel G1" a G1/2" i
5	1	915.1820.030.VIT	Dichtung ohne Gewebe 2 dick
6	1	903.4505.006	Winkelverschraubung G 3/4"a G 1"i
7	1	903.4005.010	Hahnverlängerung 3/4"x10 mm
8	1	915.1831.041.VIT	Dichtung ohne Gewebe 2 dick
9	1	915.1817.025	Dichtung ohne Gewebe 2 dick
10	1	907.2905.100	Ms-Minikugelhahn, 3/4" ÜWM - Tülle DN 20
11	1	138.1559.002	Gewölbte Filterdichtung 24x17x3,2
12	0,08m	909.4519.001	Saugschlauch 19x4,0 m. Spirale
13	2	909.5012.016.A2	Schlauchschelle 16 - 27 mm, 12 breit
14	1	903.1306.024	MS-Schlauchtülle R 1"a x 19
15	1	914.0028.025.VIT	O-Ring 28x2,5 Viton
16	1	138.1039.220	Halteplatte für Pumpe Cematic 230/40 EX
17	1	936.2117.042	Elektropumpe Cematic 230/40 EX
18	5	900.5106.010.ZN	Sperrzahnschraube M6 x 10, verzinkt
19	1	138.1039.208	Erdungsleitung kpl mit Zange
21	1	138.0019.206	Zapfschlauch für Kraftstoffe, 4m
22	1	138.0019.219	Automatik-Zapfpistole, EN13012
23	1	915.1857.075.VIT	Dichtung ohne Gewebe 2 dick
24	1	138.1539.016	Füllrohr FR 50-25 2"AG kurz kpl.
25	1	138.1539.008	Verdrehsicherung
27	1	138.1039.219	Be-Entlüftungsverschluss KS Mob. 330
28	1	138.1039.213	Füllstandsanzeiger für KS Mobil Easy 330
29	1	138.1019.112	SMC-Deckel für DT Mobil Easy 440L
30	2	900.1310.022.ZN	Zylinderschr.M10x30 DIN 912
31	4	900.4606.000.ZN	Scheibe A 6.4 DIN 9021
32	4	900.7606.000.ZN	6kt-Sperrzahnmutter M6 DIN 6923, verzinkt
33	2	900.9506.030.ZN	Linsenschraube 6x30 m. TX 25
34	2	900.2610.000.ZN	Scheibe A 10,5 DIN EN ISO 7089 (125)
35	2	138.1419.110	Gasdruckfeder Hub 115 mm 110 N
36	2	900.1706.000.ZN	Skt.Mutter M 6 DIN 934
37	2	138.1419.111	Winkel für Gasdruckfeder
38	2	138.1419.112	Distanzbuche zur Gasdruckfeder
39	1	211.4109.023.A2	Exzenter-Spannverschluss kpl.
40	2	900.7706.020.A2	Linsenschraube 6x20 m. Torx
41	1	000.9999.001	Typschild
43	2	000.0000.008	Selbstklebeschild 190x62 mm "CEMO", Gelb/Orange
44	1	138.1039.318	Tankpapiere Typ "KS 330"

CEMO GmbH
71384 Weinstadt
91625 Schnelldorf

Allgemeintoleranzen ISO 2768-m
Werkstoff

	Datum	Name
Bearb.	18.02.2025	Ec
Gepr.		
Norm		
Maßstab 1:5		
Ers. f.		
Ers. d.		

Benennung
KS Mobil Easy 330 L kpl. mit ADR-Zulas.
mit El-Pumpe 230 V 40 L/min, AZV, Deckel

Zeichng.-Nr. 138.1038.013
Blatt:

Nr. | Änderung (Mit.-Nr.) | Datum | Name | EDV Nr.: 138.1038.013 | idw | Plot-Datum:

Weitergabe sowie Vervielfältigung dieses Dokuments, Verwendung und Mitteilung seines Inhalts sind verboten, soweit nicht ausdrücklich gestattet. Zuwiderhandlungen verpflichten zu Schadensersatz. Alle Rechte für den Fall der Patent-, Gebrauchsmuster- oder Designeintragung vorbehalten.
The reproduction, distribution and utilization of this document as well as the communication of its contents to others without express authorization is prohibited. Offenders will be held liable for the payment of damages. All rights reserved in the event of the grant of a patent, utility model or design.