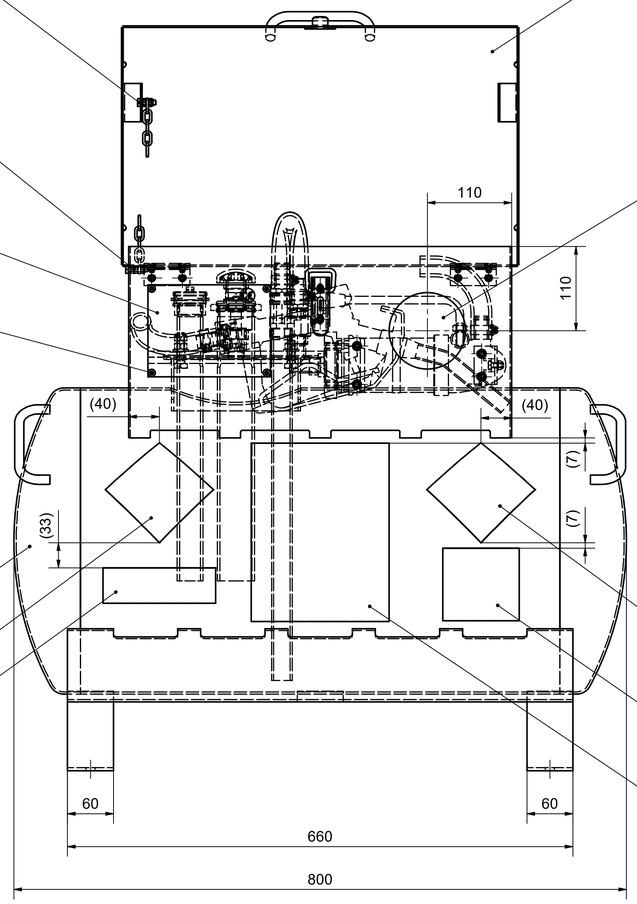

900.1606.020.ZN, 6kt-Schraube M6x20
900.2006.000.ZN, 6kt-Mutter M6 DIN 985
900.1706.000.ZN, 6kt-Mutter M6

900.1606.021.ZN, 6kt-Schraube M6x25
900.2006.000.ZN, 6kt-Mutter M6 DIN 985
900.1706.000.ZN, 6kt-Mutter M6 (2x)

138.1239.303, Typschild
000.0002.001, Klebeschild "CE" D19

900.7825.100.alst, Blindniet D5x10 Al-St (4x)

138.1239.101, Zsb. Tank geschw. 90 L

251.0129.241, Haftetikett Feuersymbol, rot
(bei den Tankpapieren)

138.0539.302, Klebeschild "UN 1203"
(bei den Tankpapieren)

138.1239.103, Zsb. Deckel geschw.

138.1239.304, Klebeschild "Verbot" für
Feuer, off. Licht, Rauchen

900.1905.012.ZN, Senkschraube M5x12 (4x)
900.2605.000.ZN, Scheibe A5,3 DIN 125 (4x)
900.2005.000.ZN, 6kt-Mutter M5 DIN 985 (4x)

138.1239.104, Scharnier 50x2, 60 lang (2x)

900.1605.012.ZN, 6kt-Schraube M5x12 (4x)
900.2605.000.ZN, Scheibe A5,3 DIN 125 (4x)
900.2005.000.ZN, 6kt-Mutter M5 DIN 985 (4x)

900.1606.012.ZN, 6kt-Schraube M6x12 (4x)
900.2706.000.ZN, Federring A6 (4x)
900.2606.000.ZN, Scheibe A6,4 DIN 125 (4x)

138.0019.332, Klebeschild "umweltgefährdend"

138.0549.311, Klebeschild "nicht stapelbar"

138.0539.303, Klebeschild "KS-Mobil"

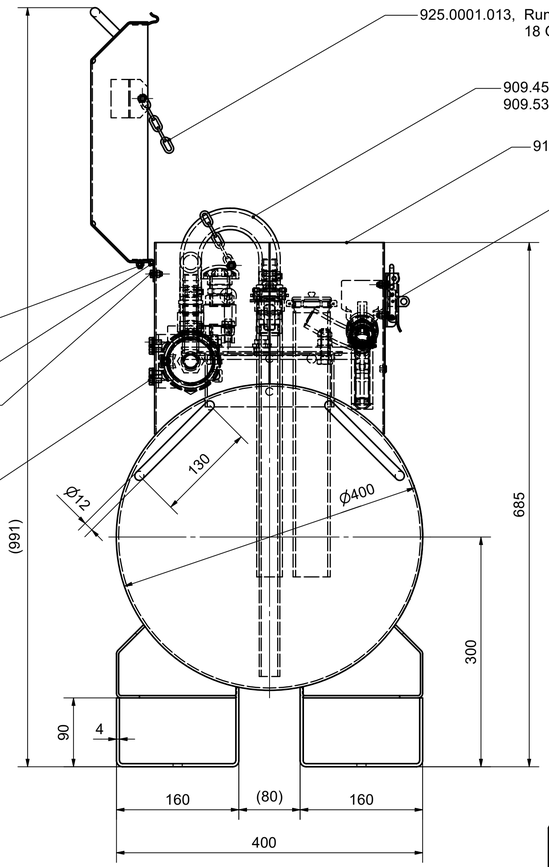

925.0001.013, Rundstahlkette D3 Li=16, Ba=12
18 Glieder (L=278)

909.4519.001, Saugschlauch 19x4 mit Spirale (0,3m)
909.5312.027, Federbandschelle FBS 27/12 (3x)

916.0900.000, Kantenschutz EMKA Nr. 1010-01 (1,1m)

935.0424.010, Spannverschluss verz. (Emka 6002-U73-JQ)
900.1605.012.ZN, 6kt-Schraube M5x12 (2x)
900.2005.000.ZN, 6kt-Mutter M5 DIN 985 (2x)
900.2605.000.ZN, Scheibe A5,3 DIN 125 (2x)

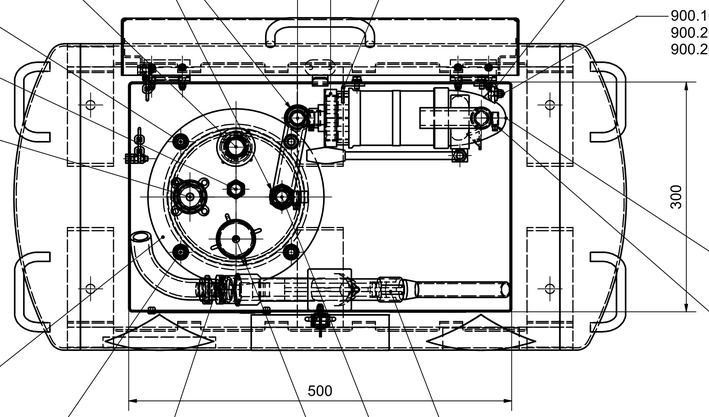

909.5012.016.A2, Schlauchschelle 16-27 W4 Edelstahl

903.1705.000, MS-Entlüftungshaube 3/4"
903.1505.005, MS-Doppelnippel 3/4"
923.1005.000, MS-Rückschlagventil 3/4"

900.1610.022.ZN, 6kt-Schraube M10x30 (3x)
900.2010.000.ZN, 6kt-Mutter M10 DIN 985 (4X)
900.2610.000.ZN, Scheibe A10,5 DIN 125 (4x)

923.1504.000, Sicherheitsventil 0,5 bar
(ERWES)

138.1239.110, Peilstab L=430 mit Kette 70mm
903.2606.007, MS-Tankverschluss 1" x1 1/4"
915.1800.040, Dichtung D40 3dick NBR

138.1239.102, Zsb. Domdeckel geschw.
914.1180.050, O-Ring 180x5 NBR

900.1610.024.ZN, 6kt-Schraube M10x40
900.1710.000.ZN, 6kt-Mutter M10

903.1306.024, MS-Schlauchtülle 1"a x 19
914.1028.025.VIT, O-Ring 28x2,5 Viton

138.1239.107, Anschlusswinkel 90G M20x1-1/2"
923.1004.000, MS-Rückschlagventil 1/2"
903.1304.024, MS-Schlauchtülle 1/2"a x 19
914.0018.020.vit, O-Ring 18x2 Viton

904.8009.000, Gegenmutter 2" verzinkt
GF-Nr. 310

138.1239.106, Zsb. Halter Handpumpe

138.1239.105, Halter Handpumpe

900.1606.015.ZN, 6kt-Schraube M6x15
900.2006.000.ZN, 6kt-Mutter M6 DIN 985
900.2606.000.ZN, Scheibe A6,4 DIN 125

138.1239.108, Handpumpe Horn K10C kpl.
mit Schlauch elektr. leitfähig

909.5012.016.A2, Schlauchschelle 16-27 W4 Edelstahl

936.2119.007, Zapfventil D20 mm, Anschluss 1" i.G.

907.2905.000, MS-Minikugelhahn 3/4"
903.1305.024, MS-Schlauchtülle 3/4"a x 19
914.1023.025.VIT, O-Ring 23x2,5 Viton

903.0908.000, MS-Verschlusskappe 1 1/2"

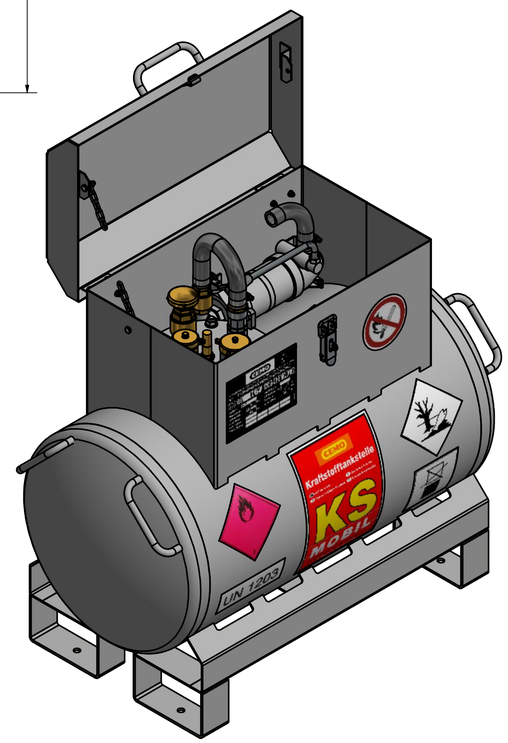

Sämtliche Gewinde mit Loctite 511 dichten

Hinweis:

138.1239.109 Tankpapiere
(in Pumpenraum legen)

Nr.	Änderung (Mit.-Nr.)	Datum	Name
02	Mit.-Nr. 883	16.12.2020	Vo
01	Mit.-Nr. 693	15.12.2020	Vo
-			

CEMO GmbH
71384 Weinstadt
91625 Schnelldorf

	Datum	Name
Bearb.	28.10.2010	Rn
Gepr.	28.10.2010	Rn
Norm		
Maßstab	1:4	
Ers. f.		
Ers. d.		
EDV Nr.:		

Allgemeintoleranzen ISO 2768-m
Werkstoff

Benennung
KS-Mobil 90 L lackiert
kpl. mit Handpumpe 25 L/min

Zeichng.-Nr. 138.1238.000
Blatt:
138.1238.00001 idw
Plot-Datum: