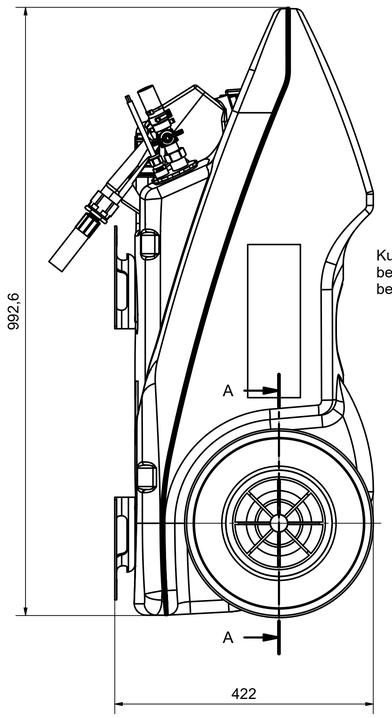

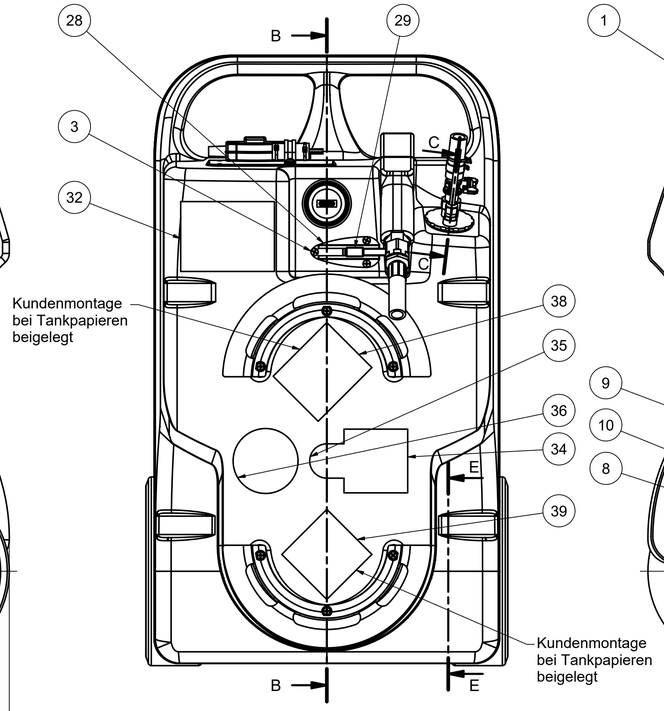

B-B (1 : 5)

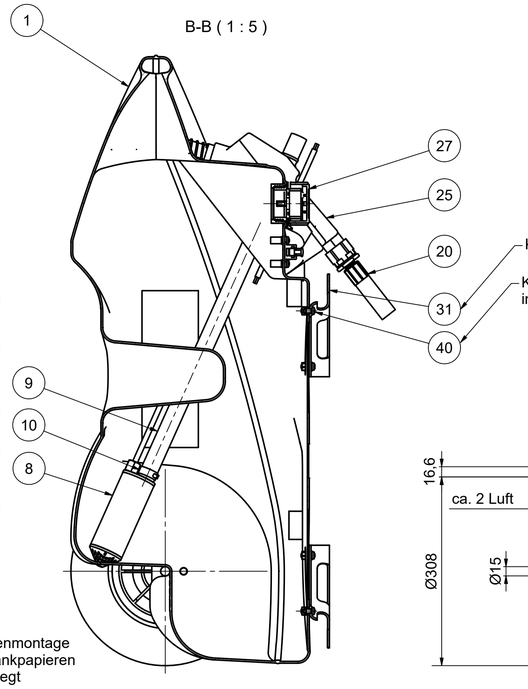

Kundenmontage

Kundenmontage enthalten
in den Tankpapieren

A-A (1 : 5)

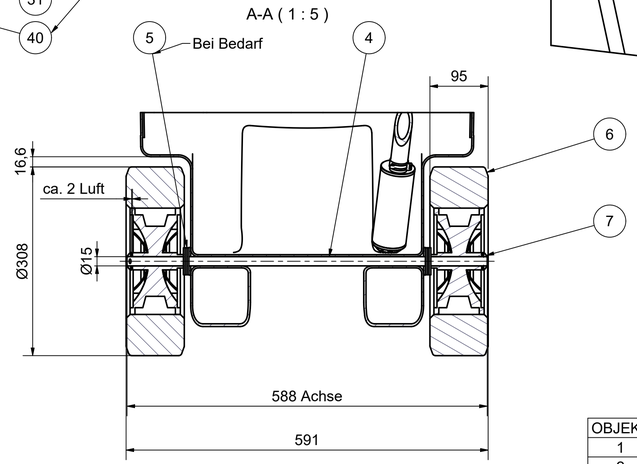

C-C (1 : 2)

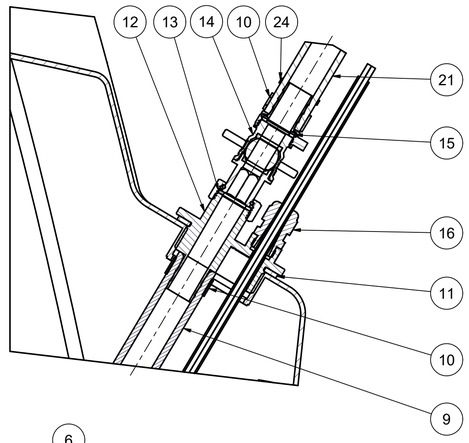

E-E (1 : 5)

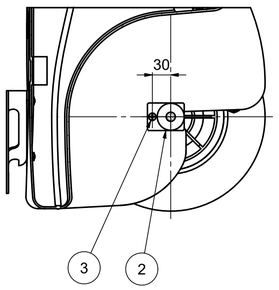

braun = + (plus)
blau = - (minus)

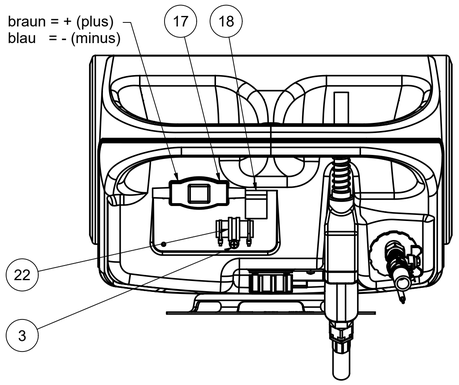

D (1 : 1)

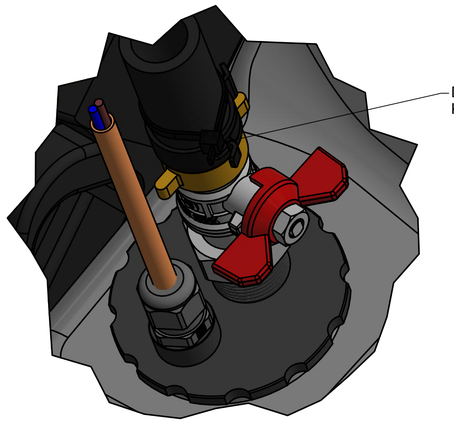

Die Druckfeder am Anfang und Ende mit je einem
Kabelbinder zusammen mit dem Kabel fixieren.

Kabel am Zapfschlauch mit 3x
983.0308.020 Kabelband Farbe schwarz 3,5 x 200 mm
befestigt

936.2129.313 Haftetikett für Kabel CENTRI SP30

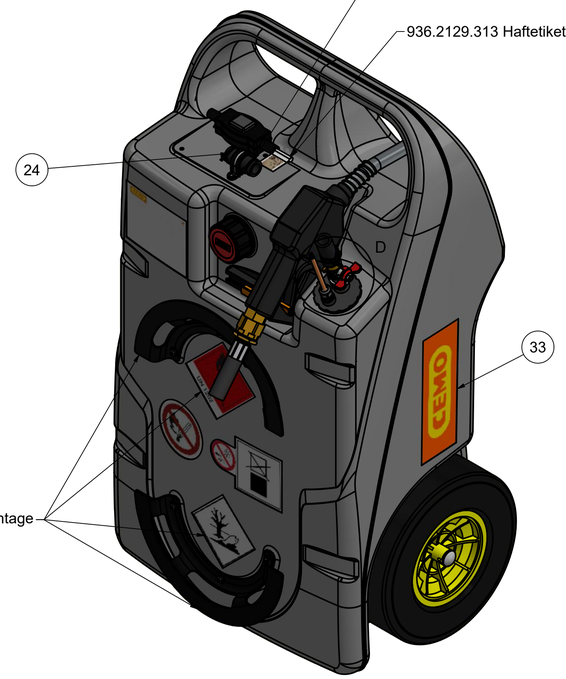

Kundenmontage

-2x Schlauchhalter 138.1519.014
-Automatik-Zapfpistole 130.0049.138
-Tankpapiere 138.1529.310
-Anschlusskabel 4m kpl. mit Polklemmen
138.101E.015
mit Blitzbinder Kunststoff rot 983.0301.050
am Behälter befestigen

Prüfgewicht: ca. 20 kg

OBJEKT	ANZAHL	BAUTEILNUMMER	BEZEICHNUNG
1	1	138.1519.101	PE Behälter 100 Liter BCS 56x4
2	2	138.1519.019	Halteblech für Radachse d=15mm
3	6	900.9506.020.ZN	Linsenschraube 6x20 m. Kreuzschlitz
4	1	138.1519.011	Radachse D 15 588 lang
5	6	900.4615.000.PA	Scheibe A15 DIN 9021 PA6
6	2	329.1409.217	Rad luftbereift SW50/KS35
7	2	329.1109.125	Radkappen 15 mm, Edelstahl
8	1	936.2129.032	Tauchpumpe CENTRI SP 30, 12 V, 1 m Kabel
9	1	909.7019.045	Saugschlauch DN19 x 4,5 L = 45 cm
10	3	909.5312.027	Raumspar-Federbandschelle FBS 27/12
11	1	915.0757.075	Dichtung ohne Gewebe 3 dick
12	1	936.2109.102	Einschraubkörper 2 ", M16x1,5 IG
13	1	915.1817.025	Dichtung ohne Gewebe 2 dick
14	1	907.2905.100	Ms-Minikugelhahn, 3/4" ÜWM - Tülle DN 20
15	1	138.1559.002	Gewölbte Filterdichtung 24x17x3,2
16	1	988.4011	Kabelverschraubung M16 x 1,5
17	1	988.6001.000	Schnurzwischenschalter 16A /250V~
18	1	936.2129.313	Haftetikett für Kabel CENTRI SP 30 mit
19	1	138.101E.015	Anschlusskabel 4 m kpl. mit Polklemmen
20	1	138.1519.018	Zapfschlauch DN19, 3,7m
21	1	909.4229.170	Druckfeder 2,5x32x170mm
22	1	921.0800.030	Halteschelle 30 mm DIN 3016T1
24	3	983.0308.020	Kabelband Farbe schwarz 3,5 x 200 mm
25	1	130.0049.138	Automatik-Zapfpistole "A 60"
27	1	138.1019.113	Füllverschluss BCS 56x4 Diesel
28	1	138.1529.003	Gehäuse für Zapfventilverriegelung
29	1	138.1529.004	Schieber für Zapfventilverriegelung
31	2	138.1519.014	Schlauchhalter
32	1	000.9999.001	Typschild für PE-Teile
33	2	000.0000.011	Selbstklebeschild 244x80 mm "CEMO"
34	1	138.0549.311	Klebeschild "nicht stapelbar"
35	1	138.1539.304	Haftetikett "max. 40°C"
36	1	138.1239.304	Klebeschild "Verbot"
37	1	138.1529.310	Tankpapiere, Trolley BCS, 60l 100l SP30
38	1	138.1529.303	Haftetikett Feuersymbol mit UN1202
39	1	138.0019.332	Haftetikett "umweltgefährdend"
40	6	900.2206.010.ZN	Linsenschraube M6x10 DIN 7985
41	1	983.0648	Faltkarton 590x395x1000 mm

CEMO

CEMO GmbH
71384 Weinstadt
91625 Schnelldorf

Allgemeintoleranzen ISO 2768-m

Werkstoff

	Datum	Name
Bearb.	16.01.2019	Sg
Gepr.		
Norm		
Maßstab	1:5	
Ers. f.		
Ers. d.		

Benennung
Diesel-Trolley 100 l 12 V, AZV, Kabel
kpl. CENTRI SP 30, BCS 56x4

Zeichng.-Nr. 138.1511.007

Blatt:

Nr. | Änderung (Mit.-Nr.) | Datum | Name | EDV Nr.: 138.1511.007 | idw | Plot-Datum: