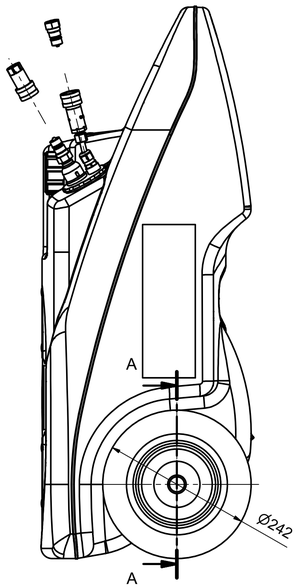

C-C (1 : 5)

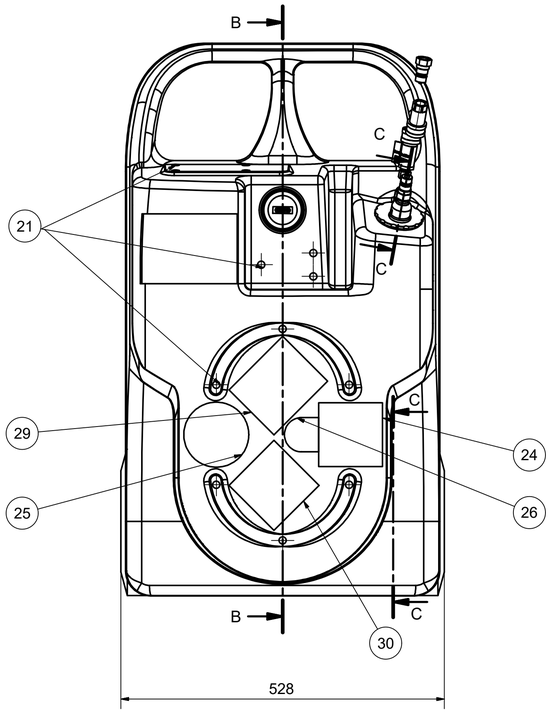

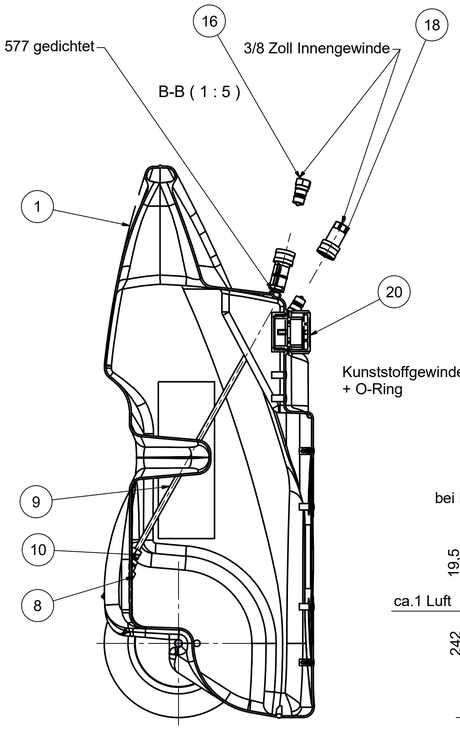

C-C (1 : 2)

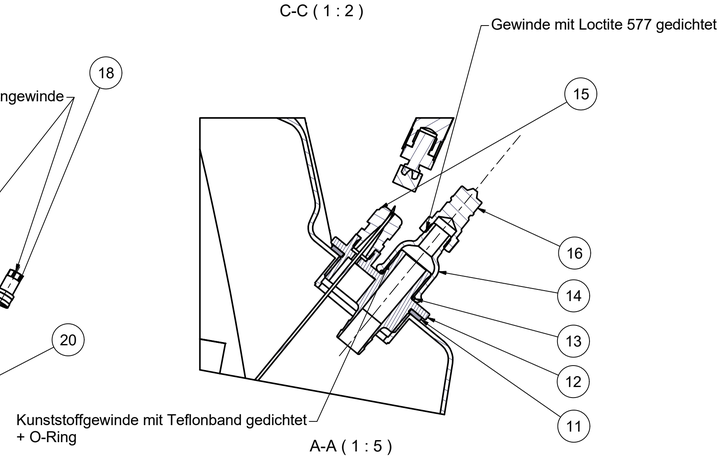

A-A (1 : 5)

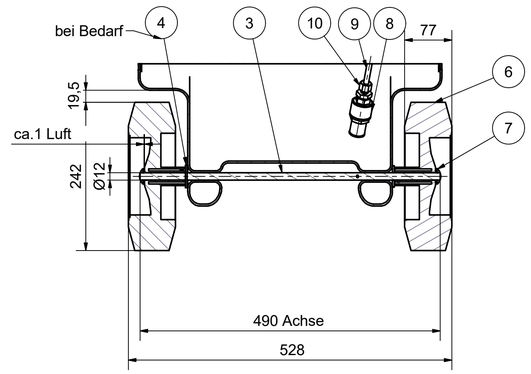

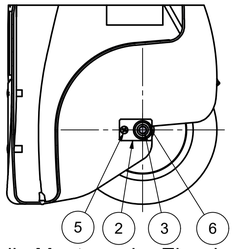

C-C (1 : 5)

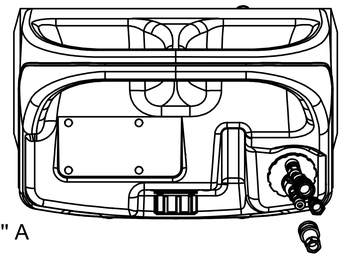

Hinweise für die Montage der Einschraubverschr.L 8G ⅜" A

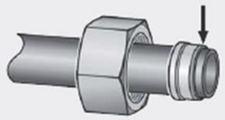

Überwurfmutter und anschließend Schneidring mit der Schneide Richtung Rohrende aufschieben.

ACHTUNG!
Auf richtige Lage des Schneidringes achten → sonst Fehlmontage.

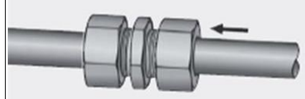

Überwurfmutter von Hand bis zur fühlbaren Anlage von Verschraubungsstutzen, Schneidring und Überwurfmutter festschrauben.
Rohr gegen Anschlag im Verschraubungsstutzen drücken.

ACHTUNG!
Rohr muss am Anschlag anliegen, sonst erfolgt kein Rohreinschnitt.

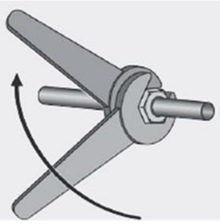

Erstmontage:
Überwurfmutter um ca. 1 1/2 Umdrehungen anziehen.
Verschraubungsstutzen mit Gabelschlüssel gegenhalten.

Dabei darf sich das Rohr nicht mitdrehen.

ACHTUNG!
Abweichender Anzugsweg reduziert die Druckbelastbarkeit und die Lebensdauer der Rohrverschraubung.
Leckagen oder Herausrutschen des Rohres können die Folge sein.

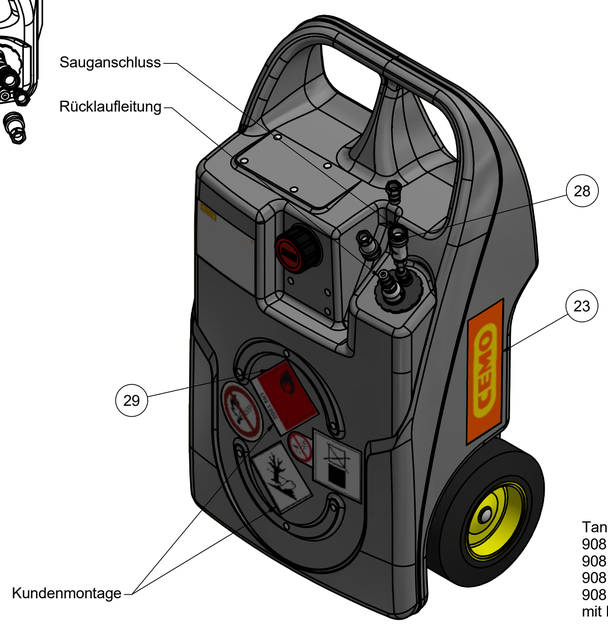

Tankpapiere 138.1529.307
908.3703.201 Kupplung 3/8" iG Typ HKSA06CS
908.3921.003 Schutzkappe für Mutterteil Typ ISOADC-6 (Mutterteil 3/8")
908.3803.201 Verschlußnippel 3/8" iG mit Ventil
908.3921.002 Schutzkappe für Vaterteil Typ ISOADP-6 (Vaterteil 3/8")
mit Blitzbinder Kunststoff rot 983.0301.050 an Behältergriff befestigen

Gewicht: ca. 9,5kg

OBJEKT	ANZAHL	BAUTEILNUMMER	BEZEICHNUNG
1	1	138.1529.101	PE Behälter 60 Liter BCS 56x4
2	2	138.1529.009	Halteblech für Radachse
3	1	138.1529.002	Radachse D12 490 lang
4	1	900.4613.000.PA	Scheibe A 13 DIN 9021 Polyamid
5	2	900.9506.020.ZN	Linsenschraube 6x20 m. Kreuzschlitz
6	2	329.0709.233	Rad für SW20-P (Kunststoff)
7	2	329.0709.216	Radkappe 12 mm
8	1	923.0903.000	Fussventil federbelastet
9	1	138.1529.007	Saugrohr 8x1
10	2	922.5308.103	Einschraubverschr.L 8G 3/8"A
11	1	915.0757.075	Dichtung ohne Gewebe 3 dick
12	1	936.2109.102	Einschraubkörper 2 ", M16x1,5 IG
13	1	914.1023.025	O-Ring 23x2,5 NBR 70 Shore
14	1	904.1505.003	Red.-Muffe R3/4"i x 3/8"a
15	1	988.4011	Kabelverschraubung M16 x 1,5
16	2	908.3803.201	Verschlußnippel 3/8"iG mit Ventil
17	2	908.3921.002	Schutzkappe für Vaterteil Typ ISOADP-6 (Vaterteil 3/8")
18	2	908.3703.201	Kupplung 3/8" iG
19	2	908.3921.003	Schutzkappe für Mutterteil Typ ISOADC-6 (Mutterteil 3/8")
20	1	138.1019.113	Füllverschluss BCS 56x4 Diesel
21	13	905.6904.015	Lamellen-Chlip D 4,5 L=15
22	1	000.9999.001	Typschild
23	2	000.0000.011	Selbstklebeschild 244x80 mm CEMO
24	1	138.0549.311	Klebeschild "nicht stapelbar"
25	1	138.1239.304	Klebeschild Verbot fuer Feuer offenes Licht u. Rauchen" D100
26	1	138.1539.304	Haftetikett "max. 40°C"
28	1	138.1529.308	Haftetikett Kennzeichnung Saugleitung
29	1	138.1529.303	Haftetikett Feuersymbol mit UN1202
30	1	138.0019.332	Haftetikett "umweltgefährdend"

CEMO

CEMO GmbH
71384 Weinstadt
91625 Schnelldorf

Allgemeintoleranzen ISO 2768-m
Werkstoff

	Datum	Name
Bearb.	06.03.2015	Ec
Gepr.	21.11.2016	Ec
Norm		
Maßstab	1:5	

Nr.	Änderung (Mit.-Nr.)	Datum	Name
02	Mit. Nr: 847	21.10.2019	Ec
01	Mit. Nr: 800	11.05.2018	Ec
-		11.11.2015	Ec

Ers. f.
Ers. d.
EDV Nr.:

Benennung
Diesel- und Heizöltrolley 60 l
mit Schnellkupplung, mit Rücklauf

Zeichng.-Nr. 138.1520.002
Blatt:

138.1520.002 idw Plot-Datum: