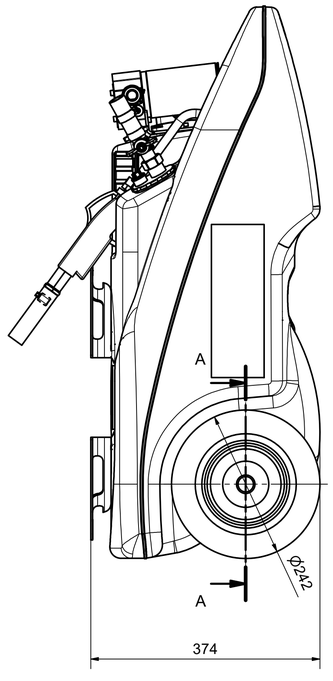

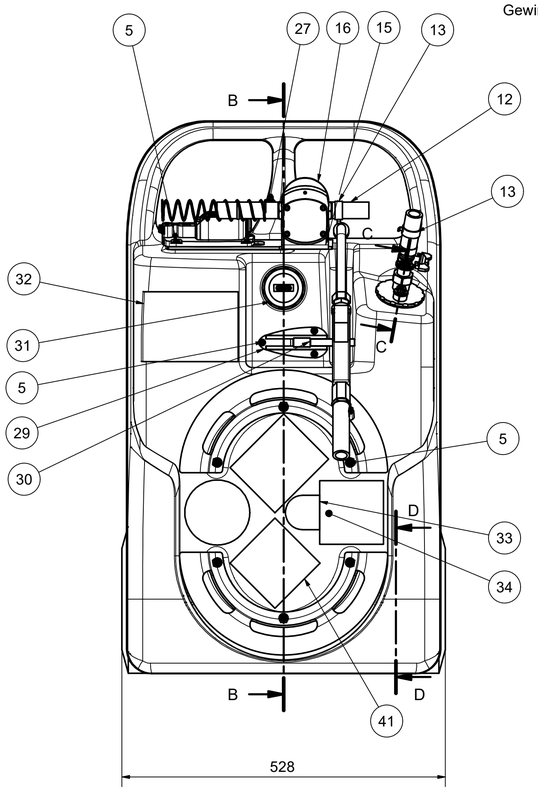

Gewinde der Schlauchtülle mit Loctite 577 dichten

B-B (1 : 5)

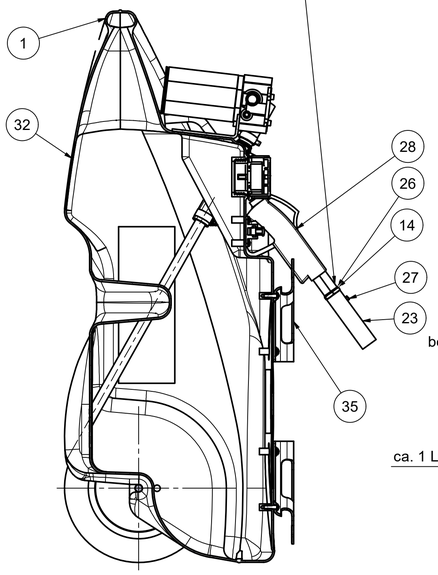

C-C (1 : 2)

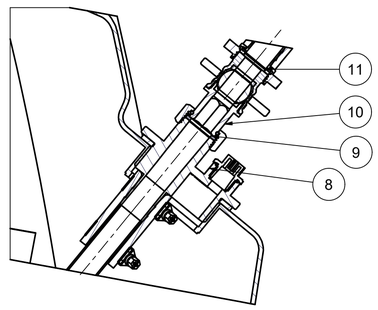

A-A (1 : 5)

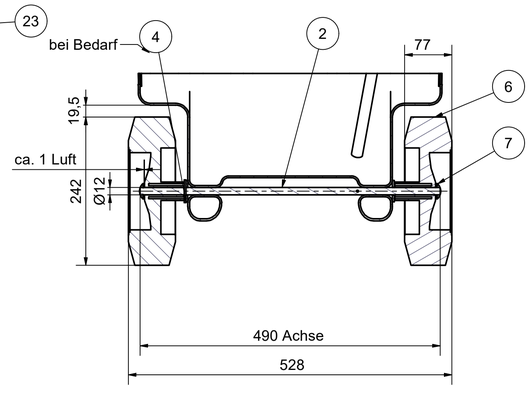

D-D (1 : 5)

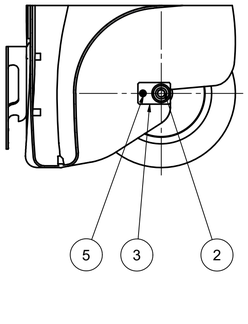

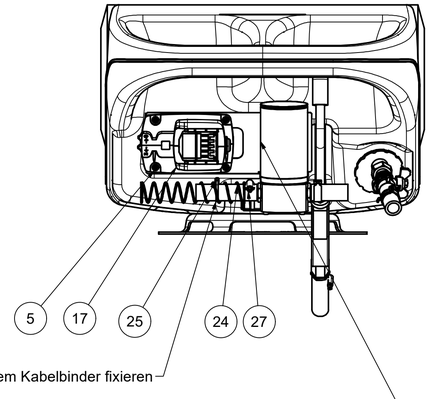

Die Feder mit einem Kabelbinder fixieren

Kundenmontage

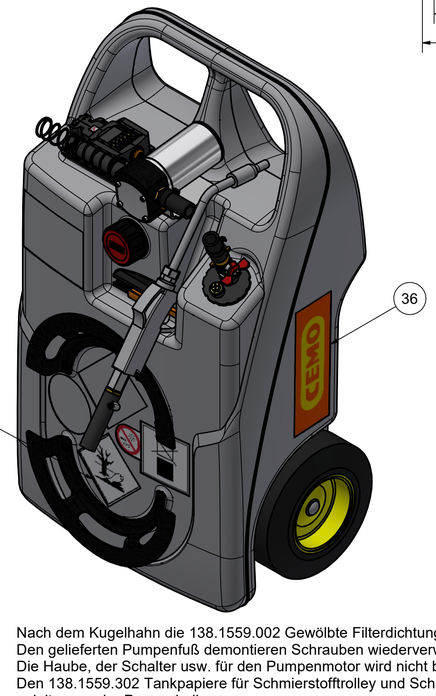

rot = + (plus) auf der Akkuhalterseite
weiss = + (plus) auf der Pumpenseite
schwarz = - (minus) auf der Akkuhalterseite
schwarz = - (minus) auf der Pumpenseite

Pumpenkabel um 100 mm verlängern.
988.2011.002 Kabel schwarz und 988.2011.003 Kabel weiss mit
988.2102.002 Flachstecker und 988.2102.001 Flachsteckhülse versehen.
Den Bereich der Steckverbindung mit 100mm
909.4912.001 Schrumpfschlauch D12,7/6,4 schw. aufschrumpfen

Nach dem Kugelhahn die 138.1559.002 Gewölbte Filterdichtung einbauen.
Den gelieferten Pumpenfuß demontieren Schrauben wiederverwenden.
Die Haube, der Schalter usw. für den Pumpenmotor wird nicht benötigt.
Den 138.1559.302 Tankpapiere für Schmierstofftrolley und Schmierstoff-Mobil Easy 200l die Bedienungs-anleitungen der Pumpe beilegen.

Zeichnung gilt auch für 138.1551.014 Schmierstofftrolley 60 l CAS, 4 Ah kpl. El-Pumpe 12V, mit Akku Ladegerät
Sobald ein Akku beigepackt ist, das Produkt mit Aufkleber 988.3007.008 kennzeichnen

OBJEKT	ANZAHL	BAUTEILNR.	BEZEICHNUNG
1	1	138.1529.101	PE Behälter 60 LIter BCS 56x4
2	1	138.1529.002	Radachse D12 490 lang
3	2	138.1529.009	Halteblech für Radachse
4	1	900.4613.000.PA	Scheibe A 13 DIN 9021 Polyamid (bei Bedarf)
5	15	900.9506.020.ZN	Linsenschraube 6x20 m. Kreuzschlitz
6	2	329.0709.233	Rad für SW20-P (Kunststoff)
7	2	329.0709.216	Radkappe 12 mm
8	1	138.1529.013	Saugleitung kpl. für Trolley 60 BCS 56x4
9	1	915.1817.025	Dichtung ohne Gewebe 2 dick
10	1	907.2905.100	Ms-Minikugelhahn, 3/4" ÜWM - Tülle DN 20
11	1	138.1559.002	Gewölbte Filterdichtung 24x17x3,2
12	1	909.7019.029	Saugschlauch 19x4 L=290mm
13	2	909.5312.027	Raumspar-Federbandschelle FBS 27/12
14	3	903.1304.024	MS-Schlauchtülle R1/2"a x 19
15	1	138.1559.003	Adapterplatte für Viscomat Dc 60/1
16	1	936.2560.005	Schmierstoffpumpe Viscomat DC 60/1
17	1	988.3008.002	Akkuhalter CAS komplett
18	1	909.4912.001	Schrumpfschlauch D12,7/6,4 schw 100mm
19	2	988.2102.001	Flachsteckhülse 6,3x0,8
20	2	988.2102.002	Flachstecker 6,3x0,8
21	1	988.2011.002	Aderleitung PVC 2,5 mm² flexibel 100mm
22	1	988.2011.003	Aderleitung PVC 2,5 mm² flexibel 100mm
23	2,7m	909.4520.000	Zapfschlauch Diesel, DN 19
24	1	909.4229.170	Druckfeder 2.5x32x170 mm
25	1	983.0308.020	Kabelbinder 3,5mm
26	1	915.5026.021	Cu-Dichtring 26x21x1,5
27	2	909.5012.020.A2	Schlauchschelle 20 - 32, 12 breit
28	1	936.2519.002	Ölabgaepistole 1/2", Drehgelenk
29	1	138.1529.003	Gehäuse für Zapfventilverriegelung
30	1	138.1529.004	Schieber für Zapfventilverriegelung
31	1	138.1019.113	Füllverschluss BCS 56x4 Diesel
32	1	000.9999.001	Typschild
33	1	138.1539.304	Haftetikett "max. 40°C"
34	1	138.0549.311	Klebeschild "nicht stapelbar"
35	2	138.1519.014	Schlauchhalter
36	2	000.0000.011	Selbstklebeschild 244x80 mm CEMO
41	1	138.0019.332	Haftetikett "umweltgefährdend"

CEMO GmbH
71384 Weinstadt
91625 Schnelldorf

Allgemeintoleranzen ISO 2768-m
Werkstoff

	Datum	Name
Bearb.	27.02.2023	Ec
Gepr.		
Norm		
Maßstab	1:5	
Ers. f.		
Ers. d.		

Benennung
Schmierstofftrolley 60 l CAS
kpl. El-Pumpe 12V, ohne Akku, Ladegerät

Zeichng.-Nr. 138.1551.013
Blatt:

Nr. | Änderung (Mit.-Nr.) | Datum | Name | EDV Nr.: 138.1551.013 | idw | Plot-Datum:

Weitergabe sowie Vervielfältigung dieses Dokuments, Verwertung und Mitteilung seines Inhalts sind verboten, soweit nicht ausdrücklich gestattet. Zuwiderhandlungen verpflichten zu Schadensersatz. Alle Rechte für den Fall der Patent-, Gebrauchsmuster- oder Designeintragung vorbehalten.
The reproduction, distribution and utilization of this document as well as the communication of its contents to others without express authorization is prohibited. Offenders will be held liable for the payment of damages. All rights reserved in the event of the grant of a patent, utility model or design.