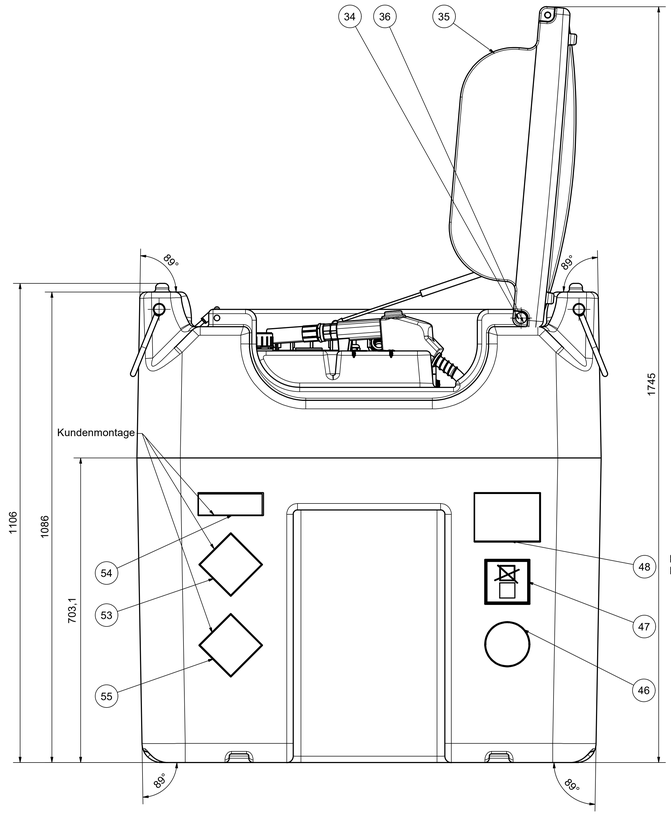

B (1 : 2.5)

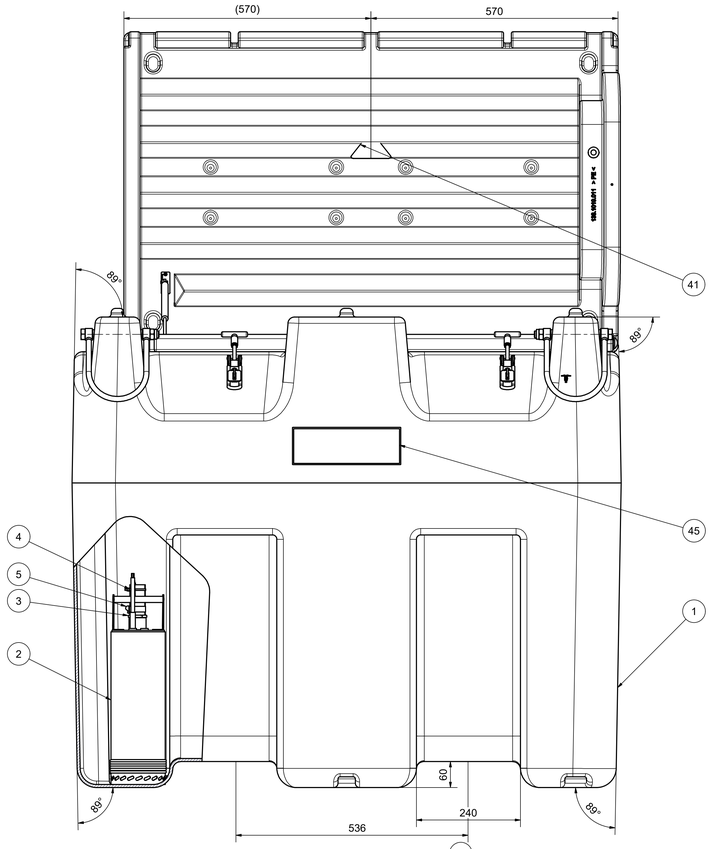

E (1 : 1)

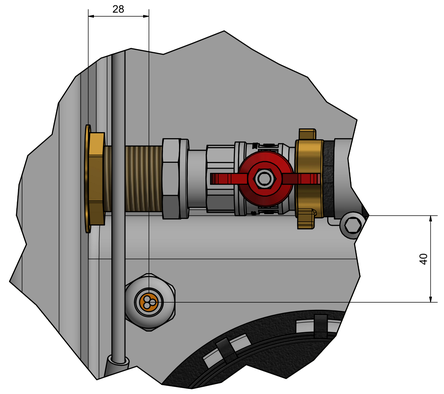

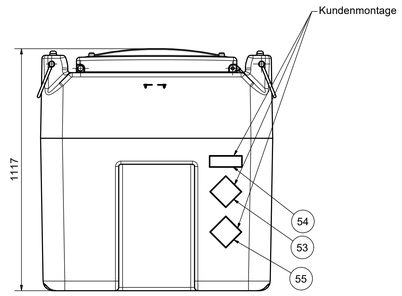

Darstellung Rückseite
Deckel geschlossen

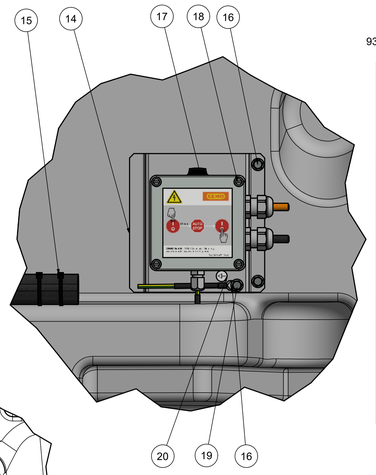

936.2110.001 Einstellungen bei 10 Minuten Betriebszeit

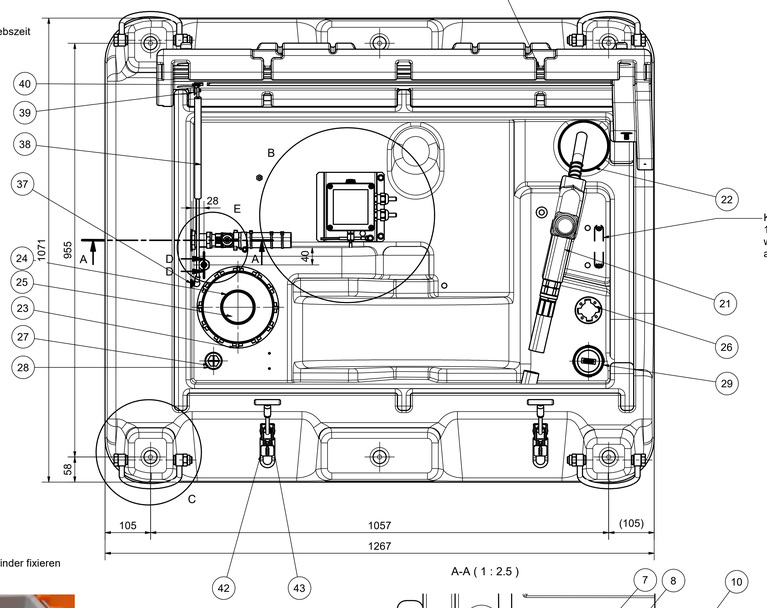

Kennzeichnungsschild Werkstoff
138.1619.217 oder 138.1619.218
wird bei Rotationsanlage
angebracht

D-D (1:1)

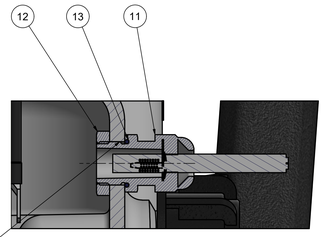

Abbohren d=20
mit Fase 1x45° (aussen)
Das Kabel ist nicht vollständig dargestellt

C (1 : 2.5)

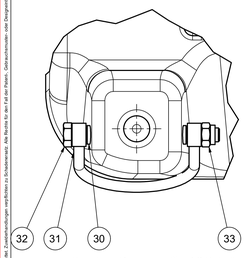

Kabel am Pumpengriff mit 2 Kabelbindern aufrollen
Benötigt werden 138 cm von Gehäuse Pumpe oben bis Ende Kabelmantel

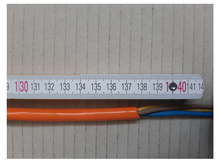

Das Kabel am Schlauch mit 3 Kabelbinder fixieren

A-A (1 : 2.5)

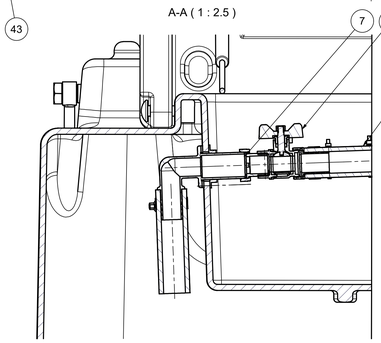

Messpunkt für die Potentialausgleichsprüfung
die Kante von 138.1619.110

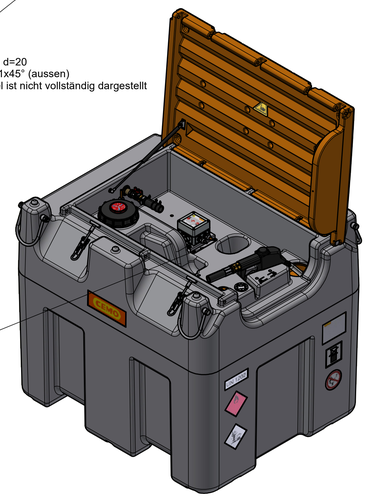

Hinweis:
Den PE Deckel wie in der Zeichnung dargestellt anbauen.

Bedienungsanleitung der Pumpe sowie den Prüfbericht den Tankpapieren beilegen.
138.1619.311 Tankpapiere beilegen
983.1103.010 Einwegpalette 1200x1200 mm

Gewicht: 95 kg

OBJEKT	ANZAHL	BAUTEILNR.	BEZEICHNUNG
1	1	138.1619.101	PE-Tank 980 L mit Sauganschlussbohrung
2	1	936.2119.080	Tauchpumpe CENTRI SP 80 AC, 230 V/50 Hz
3	1	936.2119.102	Schlauchtuelle G1"a - DN 25, für SP 80
4	1	909.7025.050	Saugschlauch DN25x5,3 L=50cm
5	3	909.5013.025	Schlauchschelle 25-40 13 breit
6	1	903.3906.025	Winkeltülle 90° 1" AG x 25mm komplett
7	1	904.4304.e05	Dichtring 21,7x30,3x1,8 für Ver-
8	1	907.2906.000	Ms-Minikugelhahn, 1" ÜWM - Tülle DN 25
10	1	139.0049.140	Befüllschlauch DN25, 6 m, 1x G1" a
11	1	988.4003	Kabelverschraubung M20x1,5
12	1	988.4003.001	Gegenmutter M20x1,5 Kunststoff mit GF
13	1	914.0018.020.vit	O-Ring 18x2 Viton
14	1	138.1619.110	Halteblech Klemmkasten
15	5	983.0308.020	Kabelbinder 3,5mm
16	3	900.5106.010.ZN	Sperrzahnschraube M6 x 10, verzinkt
17	1	936.2110.001	Anschlussklemmenkasten 230 V m. Schalter
18	2	900.5742.013.ZN	Linsenkopf-Blechschraube 4,2x13 verzinkt
19	1	900.7606.000.ZN	6kt-Sperrzahnmutter M6 DIN 6923, verzinkt
20	1	988.3007.020	Leiterkennzeichen Potentialausgleich
21	1	130.0049.129	Automatik-Zapfpistole A80 fastfill
22	1	905.9531.000	PVC-Kappe DN 100 KGK
23	1	138.1019.060	Schraubdeckel DN 150 schwarz
24	1	138.1019.014	Belüftenkappe beklebt
25	1	138.1019.003	Belüftungsstopfen mit Druckentlastung 2"
26	1	905.3509.000.PP	PP-Spundstopfen G 2"
27	1	914.1028.025	O-Ring 28x2,5 NBR 70 Shore
28	1	905.1606.000	PE-Schraubstopfen G1" gelb
29	1	138.1719.204	Füllverschluss G2"
30	4	138.1619.001	Distanzrohr 21,3 x 2,3 L=115
31	4	138.1619.002	Schäkel D12 gerade
32	4	900.1516.051.ZN	Skt-Schraube M16x170 DIN 931
33	4	900.2016.000.ZN	Skt.Mutter M16 DIN 985
34	1	138.1019.012	Scharnierwelle D12
35	1	138.1019.011	PE-Deckel
36	2	329.0709.216	Radkappe 12 mm
37	2	900.4606.000.ZN	Scheibe A 6.4 DIN 9021
38	1	138.1619.005	Gasfeder Typ G06-15 Hub 190 m. Dämpfung
39	1	137.0109.209	Winkelbeschlag Typ BA 30 Z06
40	2	900.9504.020.ZN	Linsenschraube 4x20 m. Kreuzschlitz
41	1	138.1019.379	Klebeschild "Warnung vor Handverletzungen"
42	2	211.4109.023.A2	Exzenter-Spannverschluss kpl.
43	4	900.7706.020.A2	Linsenschraube 6x20 m. Torx
44	7	905.6904.015	Lamellen-Chlip D 4,5 L=15
45	2	000.0000.011	Selbstklebeschild "CEMO"
46	1	138.1239.304	Klebeschild "Verbot"
47	1	138.0549.311	Selbstklebeschild "nicht stapelbar"
48	1	000.9999.001	Typschild für PE
49	1	138.1619.311	Tankpapiere
50	1	983.1103.010	Einwegpalette 1200x1200 mm
53	2	251.0129.241	Haftetikett Feuersymbol 100 mm
54	2	138.0119.303	Selbstklebeschild 147x50 mm
55	2	138.0019.332	Haftetikett "umweltgefährdend"

CEMO

CEMO GmbH
71384 Weinstadt
91625 Schwabsdorf

	Datum	Name
Bearb.	07.12.2021	Ec
Gepr.	16.08.2022	Ec
Norm		
Maßstab	1:5	

Nr.	Änderung (Mit.-Nr.)	Datum	Name
03	Mit.-Nr. 967	08.01.2024	Ec
02	Mit.-Nr. 944	05.12.2023	Ec
01	Dr. Ergänzungen	07.09.2022	Ec
1	Mit.-Nr. 913	16.08.2022	Ec

Ers. f.:
Ers. d.:
EDV Nr.:

Allgemeintoleranzen ISO 2768-m
Werkstoff
Benennung
DT-Mobil Easy 980 Basic
mit CENTRI SP 80, 230V
Zeichng.-Nr.
138.1617.013
Blatt:
138.1617.013
idw
Plot-Datum:

Weitergabe sowie Vervielfältigung dieser Dokumente, Verwertung und Mitteilung seines Inhalts sind verboten, soweit nicht ausdrücklich gestattet. Zuwiderhandlungen verpflichten zu Schadenersatz. Alle Rechte für den Fall der Patent-, Gebrauchsmuster- oder Geschmacksmustererteilung vorbehalten.