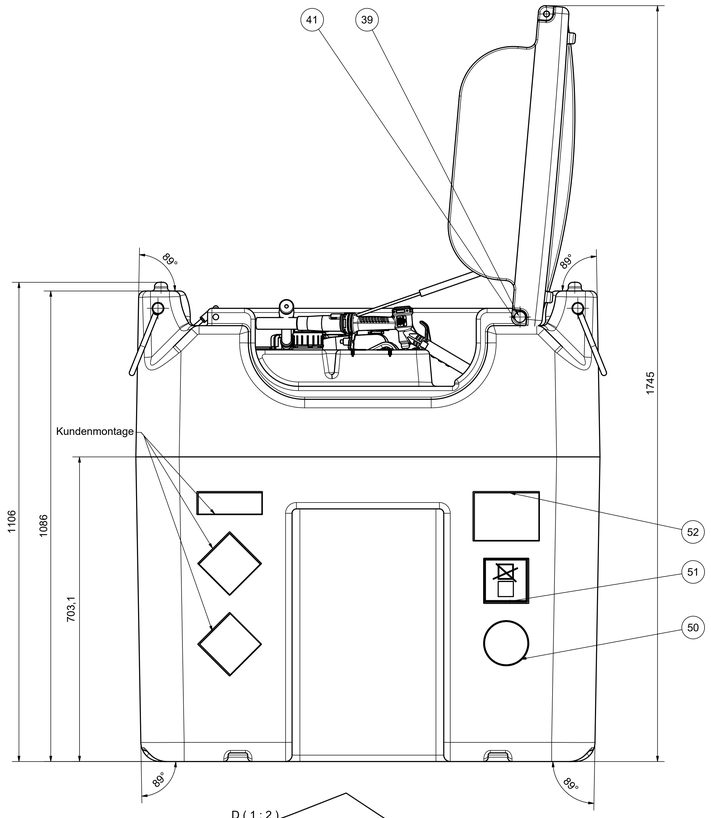

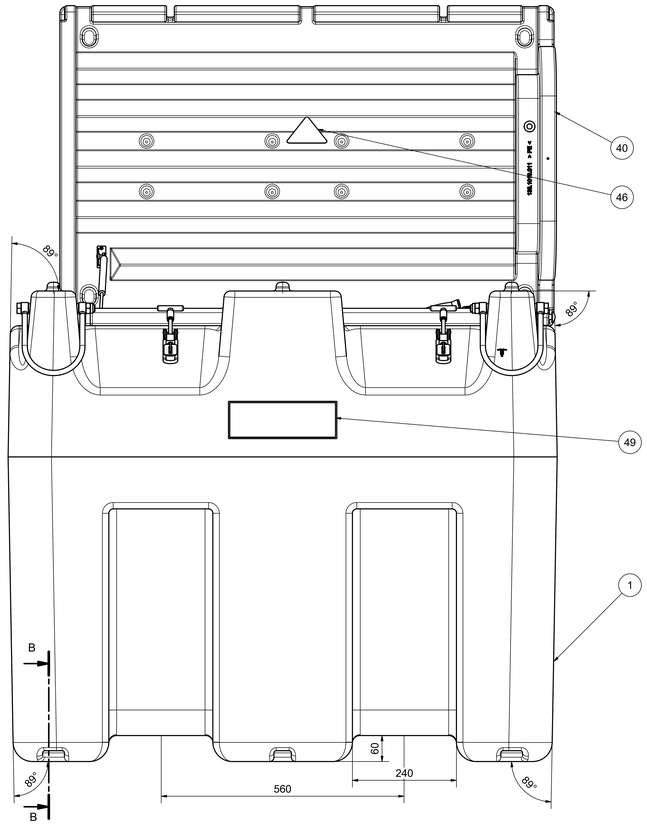

Darstellung Rückseite
Deckel geschlossen

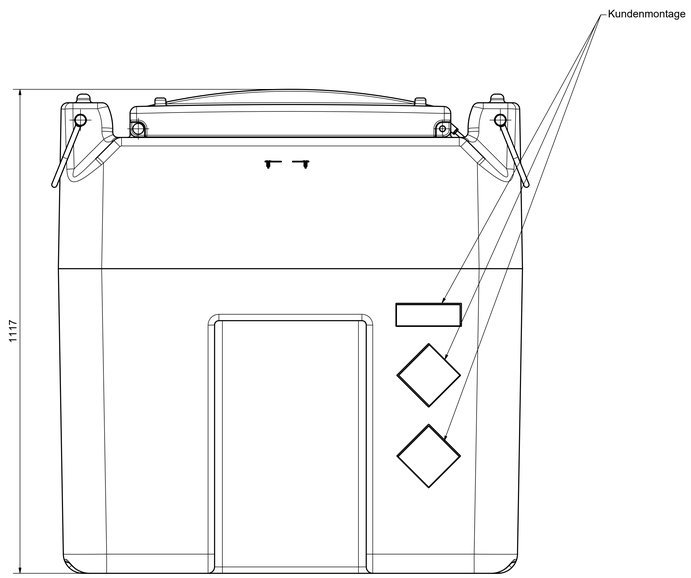

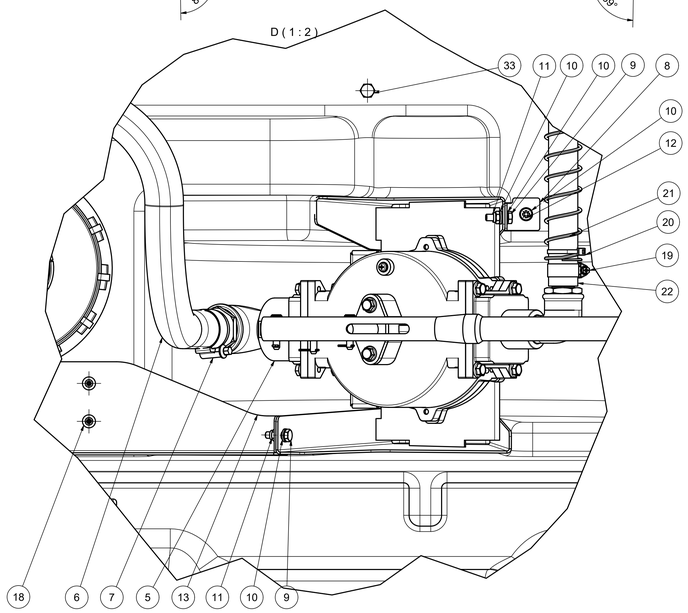

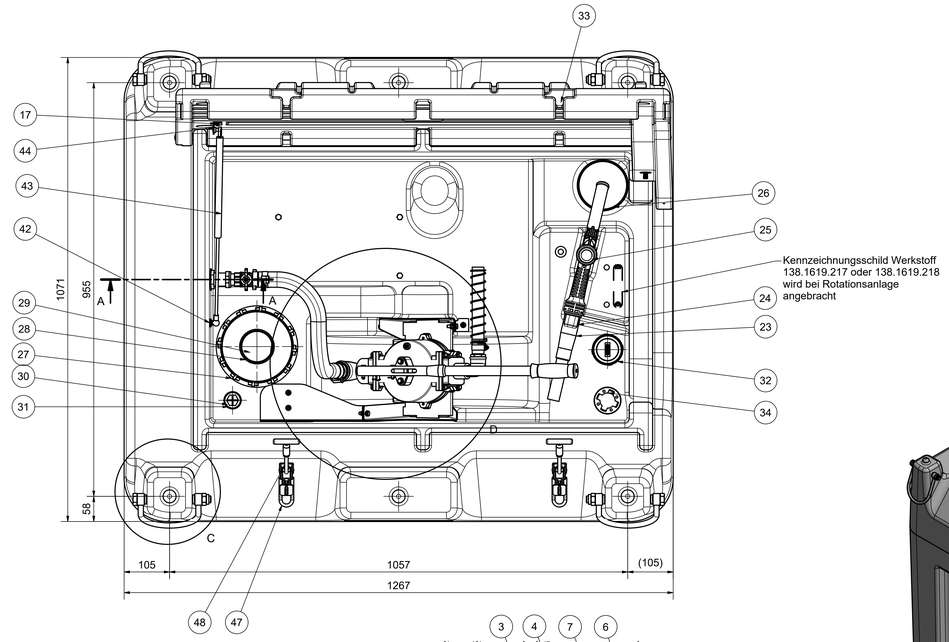

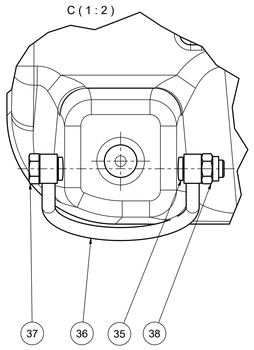

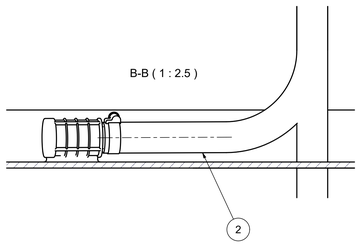

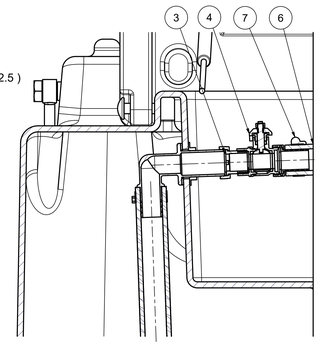

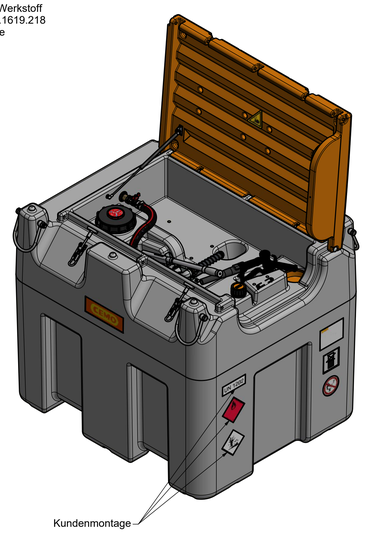

OBJEKT	ANZAHL	BAUTEILNR.	BEZEICHNUNG
1	1	138.1619.101	PE-Tank 980 L mit Sauganschlussbohrung
2	1	138.1619.203	Saugschlauch mit Fußfilter montiert
3	1	904.4304.e05	Dichtring 21,7x30,3x1,8 für Ver-
4	1	907.2906.000	Ms-Minikugelhahn, 1" ÜWM - Tülle DN 25
5	1	138.1719.240	Handpumpe mit Adapter kpl.
6	1	909.7025.045	Saugschlauch DN25x5,3 L=45cm
7	2	909.5013.025	Schlauchschelle 25-40 13 breit
8	1	138.1619.105	Gegenhalter Pumpenkonsole vorne
9	2	900.1606.020.ZN	Sechskantschraube DIN 933 - M6 x 20
10	5	900.2606.000.ZN	Scheibe A 6.4 DIN 125 verzinkt
11	2	900.2006.000.ZN	Skt.Mutter M 6 DIN 985
12	1	900.9506.020.ZN	Linsenschraube 6x20 m. Kreuzschlitz
13	1	138.1619.106	Gegenhalter Pumpenkonsole hinten
17	4	900.9504.020.ZN	Linsenschraube 4x20 m. Kreuzschlitz
18	2	900.4604.000.ZN	Scheibe A 4.3 DIN 9021
19	1	909.5012.016.A2	Schlauchschelle 16 - 27 mm, 12 breit
20	1	983.0308.020	Kabelbinder 3,5mm
21	1	909.4229.170	Druckfeder 2.5x32x170 mm
22	4m	909.4520.000	Zapfschlauch Diesel, DN 19
23	1	130.0069.180	Knickschutztülle Di = 27 mm
24	1	909.5312.027	Raumspar-Federbandschelle FBS 27/12
25	1	130.0049.117	Zapfventil für Diesel, schwarz
26	1	905.9531.000	PVC-Kappe DN 100 KGK
27	1	138.1019.060	Schraubdeckel DN 150 schwerz
28	1	138.1019.014	Belüftenkappe beklebt
29	1	138.1019.003	Belüftungsstopfen mit Druckentlastung 2"
30	1	914.1028.025	O-Ring 28x2,5 NBR 70 Shore
31	1	905.1606.000	PE-Schraubstopfen G1" gelb
32	1	138.1719.204	Füllverschluss G2"
33	10	905.6904.015	Lamellen-Chlip D 4,5 L=15
34	1	905.3509.000.PP	PP-Spundstopfen G 2"
35	4	138.1619.001	Distanzrohr 21,3 x 2,3 L=115
36	4	138.1619.002	Schäkel D12 gerade
37	4	900.1516.051.ZN	Skt-Schraube M16x170 DIN 931
38	4	900.2016.000.ZN	Skt.Mutter M16 DIN 985
39	1	138.1019.012	Scharnierwelle D12
40	1	138.1019.011	PE-Deckel
41	2	329.0709.216	Radkappe 12 mm
42	2	900.4606.000.ZN	Scheibe A 6.4 DIN 9021
43	1	138.1619.005	Gasfeder Typ G06-15 Hub 190 m. Dämpfung
44	1	137.0109.209	Winkelbeschlag Typ BA 30 Z06
46	1	138.1019.379	Klebeschild "Warnung vor Handverletzungen"
47	2	211.4109.023.A2	Exzenter-Spannverschluss kpl.
48	4	900.7706.020.A2	Linsenschraube 6x20 m. Torx
49	2	000.0000.011	Selbstklebeschild "CEMO"
50	1	138.1239.304	Klebeschild "Verbot"
51	1	138.0549.311	Selbstklebeschild "nicht stapelbar"
52	1	000.9999.001	Typschild für PE
53	1	138.1619.312	Tankpapiere Handpumpenausführung
54	1	983.1103.010	Einwegpalette 1200x1200mm

Hinweis:
Den PE Deckel wie in der Zeichnung dargestellt anbauen.

138.1619.312 Tankpapiere beilegen
983.1103.010 Einwegpalette 1200x1200 mm

CEMO

CEMO GmbH
71384 Weinstadt
91625 Schwebheim

	Datum	Name
Bearb.	17.05.2018	Ec
Gepr.	14.02.2019	Ec
Norm		
Maßstab	1:5	

Nr.	Änderung (Mit.-Nr.)	Datum	Name
04	Mit.-Nr. 913	15.08.2022	Ec
03	Mit.-Nr. 855 und 880	09.04.2021	Ec
02	Mit.-Nr. 840	27.05.2019	Ec
01	Mit.-Nr. 828	14.02.2019	Ec
-		14.02.2019	Ec

EDV Nr.:

Allgemeintoleranzen ISO 2768-m
Werkstoff
Benennung
DT-Mobil Easy 980 mit Handpumpe
max. 60 l/min, 4m Schlauch
Zeichng.-Nr.
138.1618.001
Blatt:
138.1618.001
idw
Plot-Datum:

Weitergabe sowie Vervielfältigung dieser Dokumente, Verwertung und Mitteilung seines Inhalts sind untersagt, soweit nicht ausdrücklich gestattet. Zuwiderhandlungen verpflichten zu Schadenersatz. Alle Rechte für den Fall der Patent-, Gebrauchsmuster- oder Geschmacksmusterregistrierung vorbehalten.