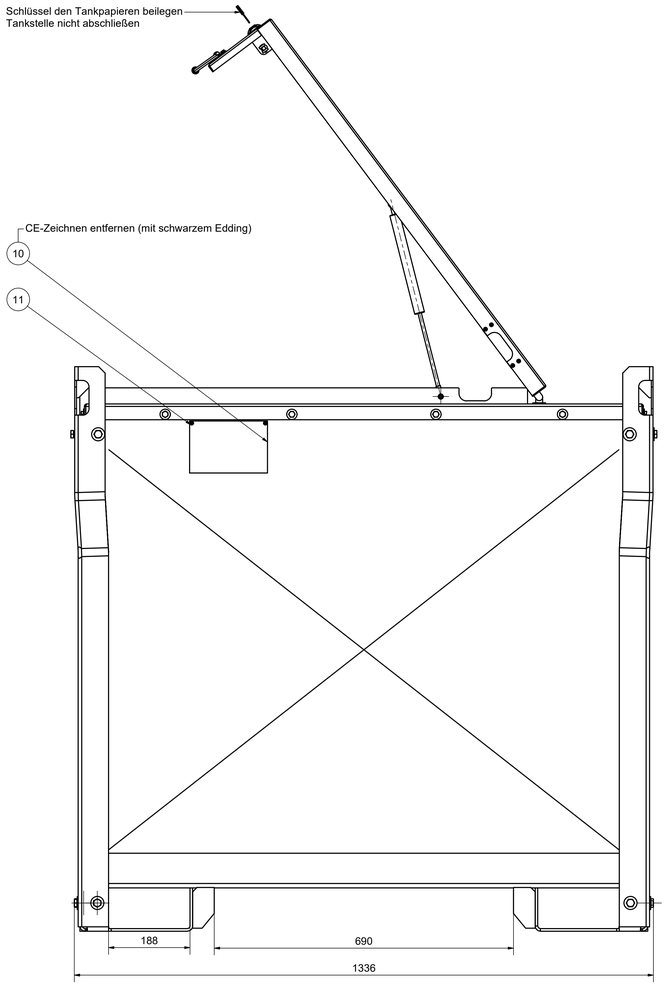

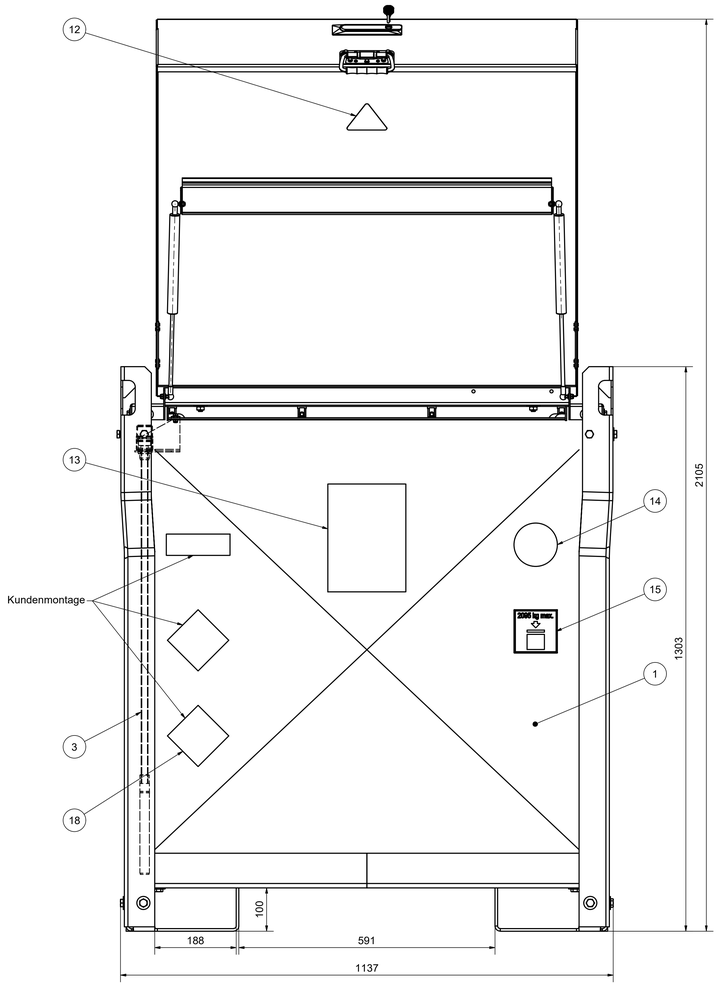

C-C (2 : 1)

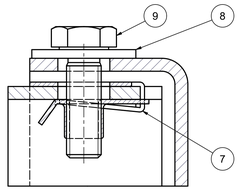

A-A (1 : 2)

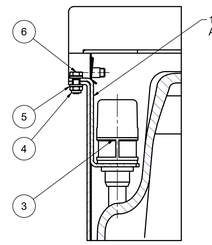

RÜCKSEITE (1 : 5)
mit geschlossenem Klappdeckel dargestellt

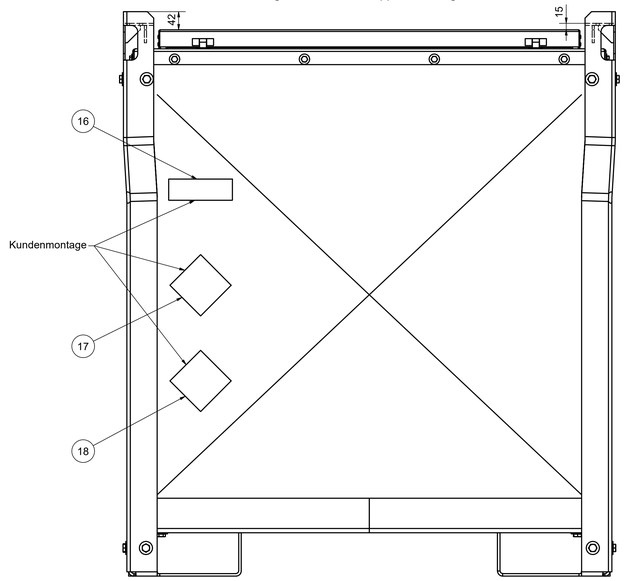

DRAUFSICHT (1 : 5)
Ohne Klappdeckel und Schließmechanismus dargestellt

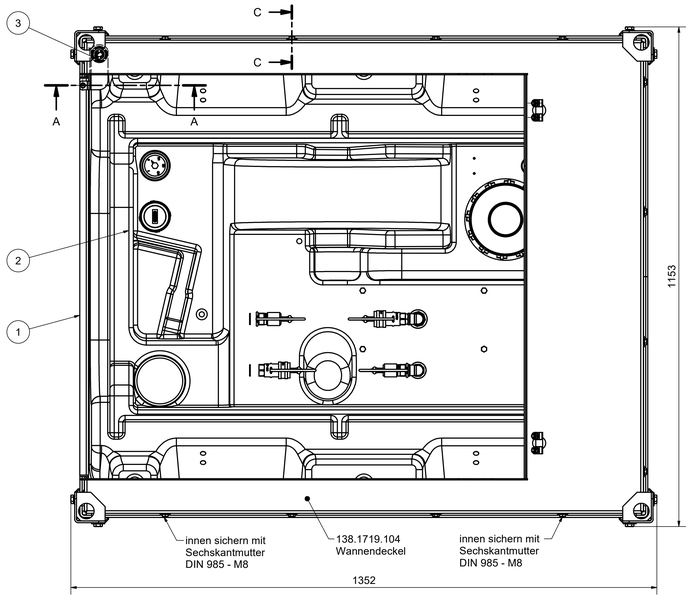

Der Wannendeckel ist an 4 Punkten mit je 1 Sechskantschraube (900.1608.021.ZN), 2 Scheiben (900.4608.000.ZN) und 1 Sechskantmutter (900.2008.000.ZN) zu befestigen. Jeweils 2 Punkte links und rechts. An allen anderen Stellen sind Blechmuttern (901.5108.000.ZN) zu verwenden.

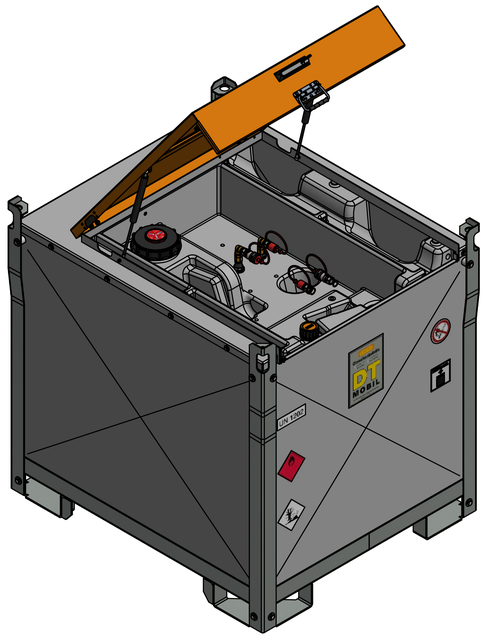

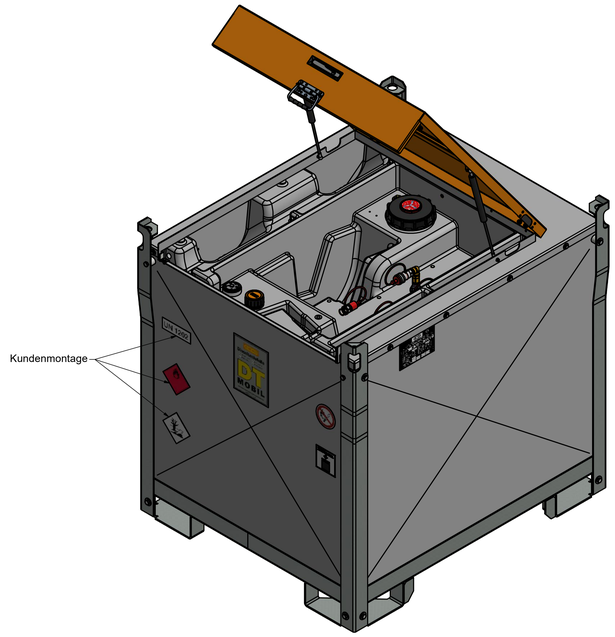

lose beilegen:

- 1x 138.1719.334 Tankpapiere PRO ST/PE Generatortank
- 1x Erstmusterprüfbericht

CE Zeichen mit schwarzem Edding einschwärzen

Herstellnummer: 11377/XXXX

OBJEKT	ANZAHL	BAUTEILNR.	BEZEICHNUNG
1	1	138.1719.101	Auffangwanne mit Deckeln
2	1	138.1719.219	PE-Tank kpl. 980 Generatortank
3	1	138.1719.200	Leckagesonde LS-03 Typ 2
4	1	900.2006.000.ZN	Skt.Mutter M 6 DIN 985
5	2	900.2606.000.ZN	Scheibe A 6.4 DIN 125 verzinkt
6	1	900.1606.016.A2	Sechskantschraube DIN 933 - M6 x 16
7	10	901.5108.000.ZN	Blechmutter Typ6 M8
8	10	900.4608.000.ZN	Scheibe A 8.4 DIN 9021
9	10	900.1608.021.ZN	Skt-Schr. M8x25 DIN EN 24017
10	1	138.1719.304	Typschild PRO PE 980
11	2	900.7814.102.a2	Blindniet d4x10,2 Edelstahl
12	1	138.1019.379	Klebeschild "Warnung vor Handverletzungen"
13	1	138.0119.302	Selbstklebeschild DT-Mobil
14	1	138.1239.304	Klebeschild "Verbot"
15	1	138.1719.310	Klebeschild Stapellast 2095 kg
16	2	138.0119.303	Selbstklebeschild 147x50 mm
17	2	251.0129.241	Haftetikett Feuersymbol 100 mm
18	2	138.0019.332	Haftetikett "umweltgefährdend"

CEMO GmbH
71384 Weinstadt
91625 Schnelldorf

Allgemeintoleranzen ISO 2768-m
Werkstoff

	Datum	Name
Bearb.	08.12.2020	Sk
Gepr.		
Norm		
Maßstab	1 : 5	
Ers. f.		
Ers. d.		

Benennung
DT-Mobil PRO PE 980 Generatortank
m. Schnellkuppl. (1x vor- und Rücklauf)

Zeichng.-Nr. 138.1714.010
Blatt:

Nr. | Änderung (Mit.-Nr.) | Datum | Name | EDV Nr.: 138.1714.010 | idw | Plot-Datum: