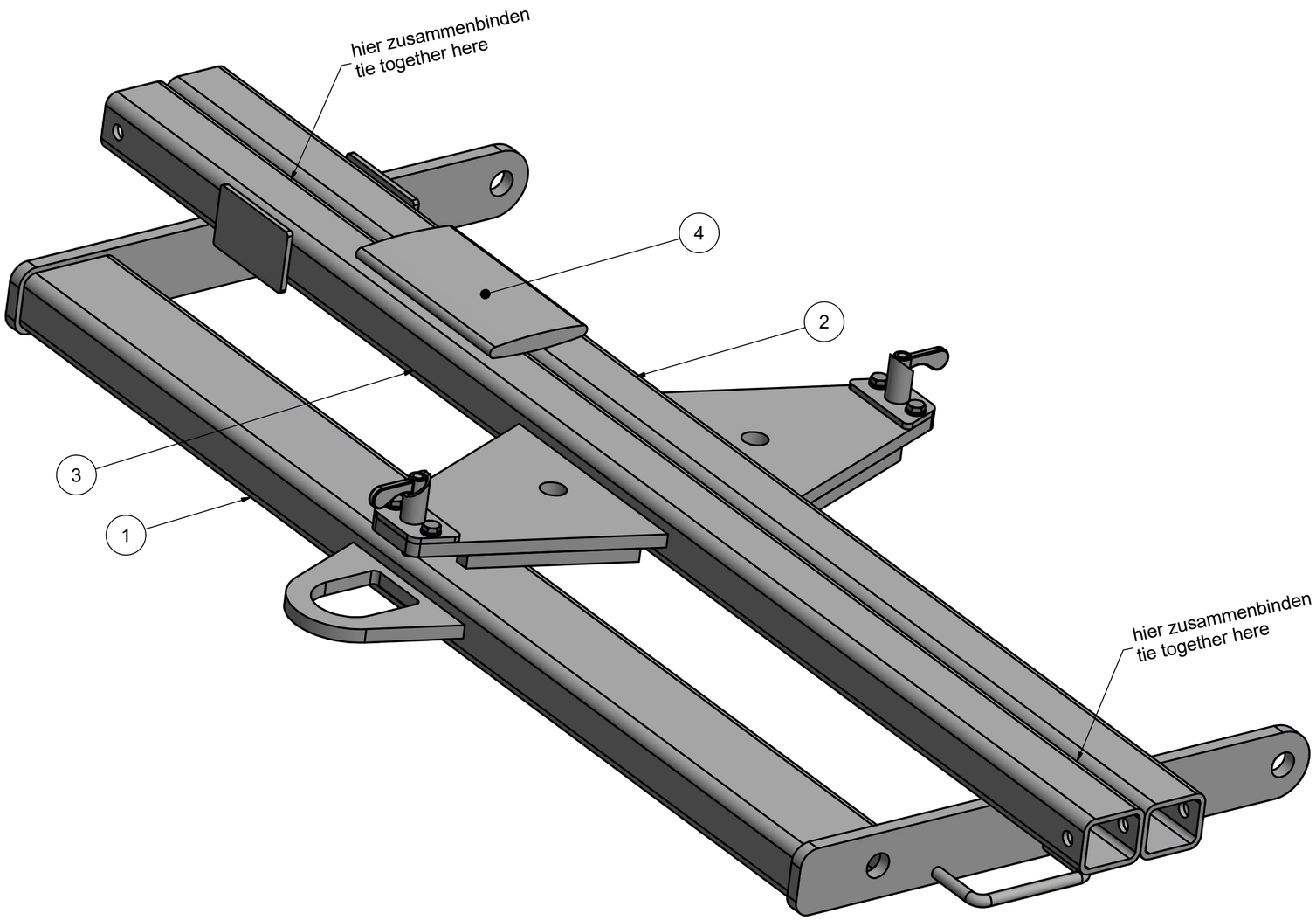

folgende Teile werden je bestellten Teilesatz von CEMO beigestellt.
- 1x 913.0129.171 PE-Flachbeutel 200x300
- 4x 138.1519.010 Verschleißplatte groß
- 1x 138.1719.313 Montageanleitung
- 2x 322.1019.219 Federriegel S1014

- Alle Teile zusammengebunden ausliefern.
  All parts are to be delivered tied together.

- Kleinteile und Montageanleitung in Plastikbeutel packen, verschliessen und an den Schweißteilen binden.
  Small parts and installation instruction are to be packed in plastic bag, closed and tied to the weldments.

- Alle Verbindungselemente sind galvanisch verzinkt.
  All fasteners are electrolytically galvanized.

OBJEKT	ANZAHL	BAUTEILNUMMER	BEZEICHNUNG
1	1	138.1719.173	Tragbügel
2	1	138.1719.171	Querbalken links
3	1	138.1719.172	Querbalken rechts
4	1	138.1719.253	Schraubenbeutel Verladebügel PRO
4.1	1	913.0129.171	PE-Flachbeutel 200x300
4.2	4	138.1719.174	Sicherungsplatte
4.3	2	138.1719.175	Hülse
4.4	4	138.1519.010	Verschleissplatte groß
4.5	4	900.1512.035.ZN	Skt-Schraube M12x95 DIN 931
4.6	8	900.2613.000.ZN	Scheibe A 13 DIN 125 verzinkt
4.7	2	900.1512.025.ZN	Skt-Schraube M12x45 DIN 931
4.8	4	900.4613.000.ZN	Scheibe A 13 DIN 9021
4.9	6	900.2012.000.ZN	Skt.Mutter M12 DIN 985

CEMO

CEMO GmbH
71384 Weinstadt
91625 Schnellidorf

Allgemeintoleranzen ISO 2768-m

Werkstoff

	Datum	Name
Bearb.	24.04.2019	Sk
Gepr.		
Norm		

Maßstab 1 : 3

Benennung
Verladebügel DT-Mobil PRO
für DT-Mobil PRO

Zeichng.-Nr. 138.1719.252

Blatt:

Ers. f.
Ers. d.

Nr.	Änderung (Mit.-Nr.)	Datum	Name
-			

EDV Nr.: 138.1719.252 idw Plot-Datum: