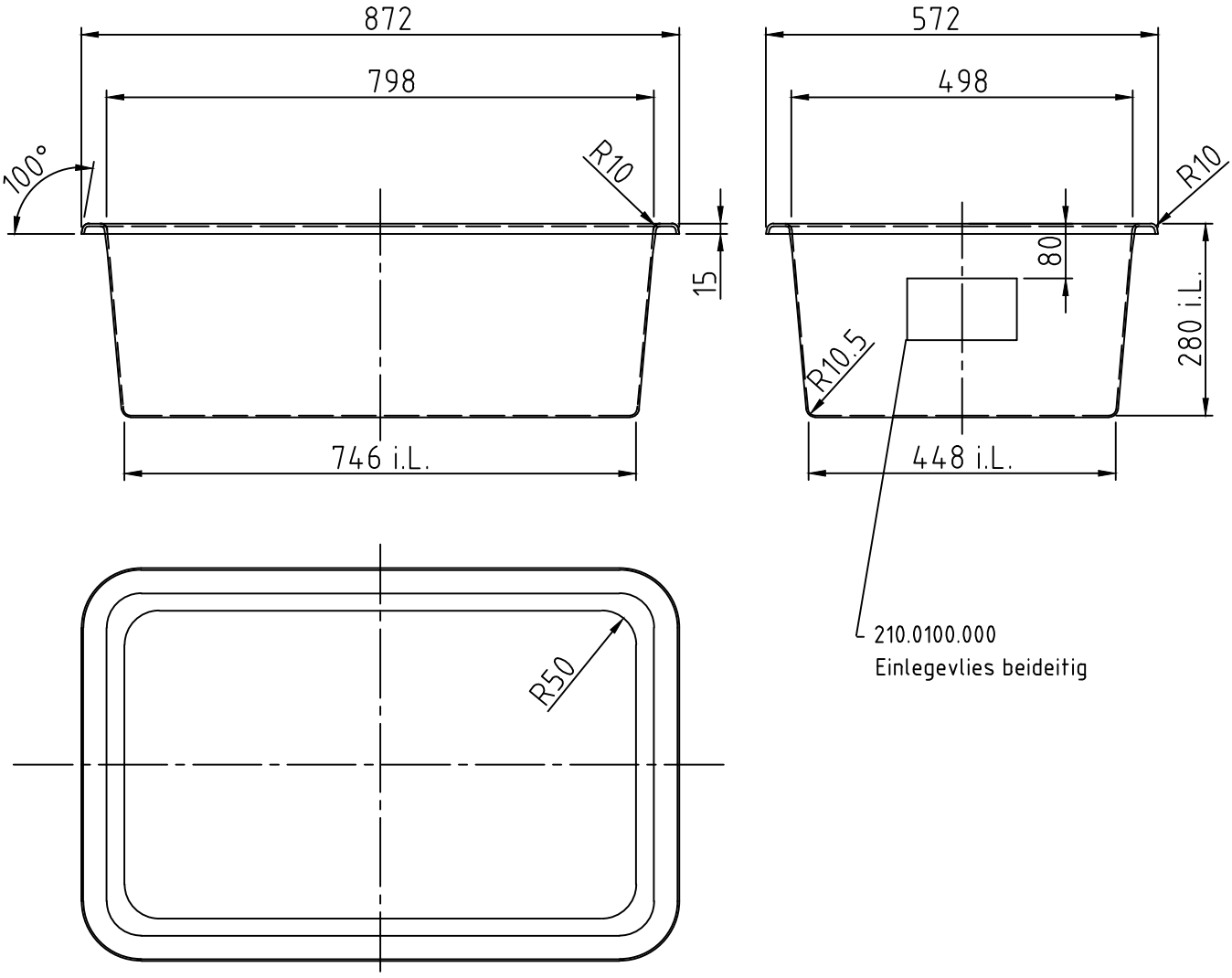

210.0100.000.GR	210.0109.000.GR
210.0100.000	210.0109.000
Bütte	Pressteil

CEMO GmbH
71384 Weinstadt
91625 Schnelldorf

Allgemeintoleranzen ISO 2768-m

Werkstoff

	Datum	Name
Bearb.	10.11.1999	Wt
Gepr.		
Norm		

Maßstab 1:10

Benennung
REB. 100l.

Zeichng.-Nr. 210.0100.000

Nr.	Änderung (Mit.-Nr.)	Datum	Name
01	Firmenlogo aktualisiert	28.10.2016	Hl
-			

Ers. f.
Ers. d.
EDV Nr.: 210_0100
Plot-Datum: