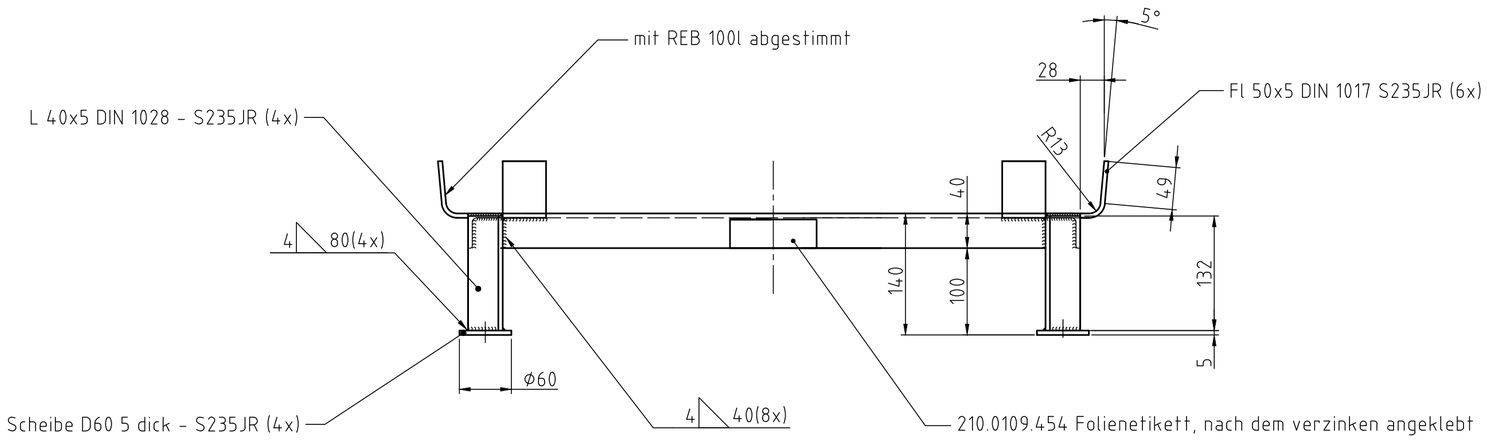

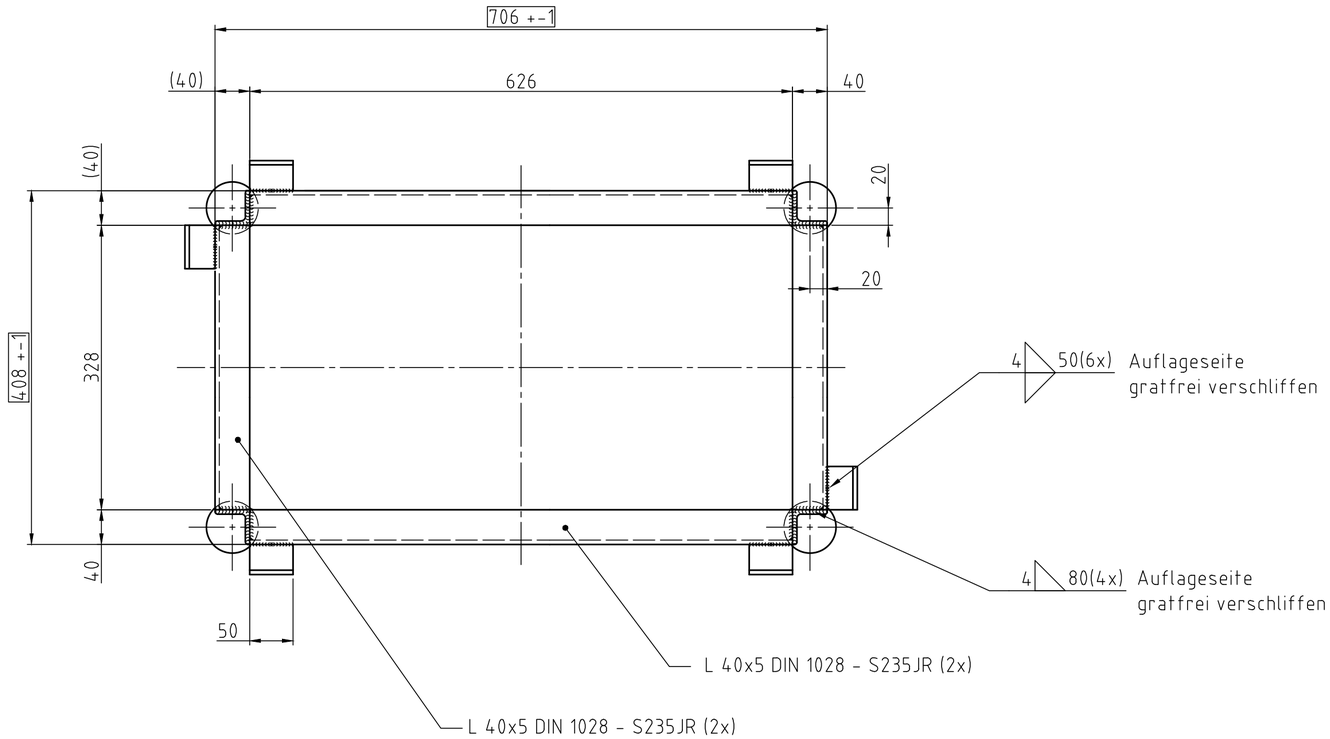

Prüfmaße

Gewicht: 9,5 kg

feuerverzinkt nach DIN EN ISO 1461

CEMO	CHEMOWERK GmbH 71384 Weinstadt 91625 Schnelldorf						Allgemeintoleranzen ISO 2768-m Werkstoff
					Datum	Name	Benennung
				Bearb.	05.04.12	RN	Fußgestell für REB 100 l
				Gepr.			
				Norm			
				Maßstab 1:5			
							Zeichng.-Nr. 210.0109.440
02	Mit.-Nr. 690	05.04.12	Rn	Ers. f.			
01	Teilgewicht hinzu	03.11.11	Hl	Ers. d.			
Nr.	Änderung (Mit.-Nr.)	Datum	Name	EDV Nr.: 210.0109.440	00 ZG 0102		Plot-Datum: 31.03.03