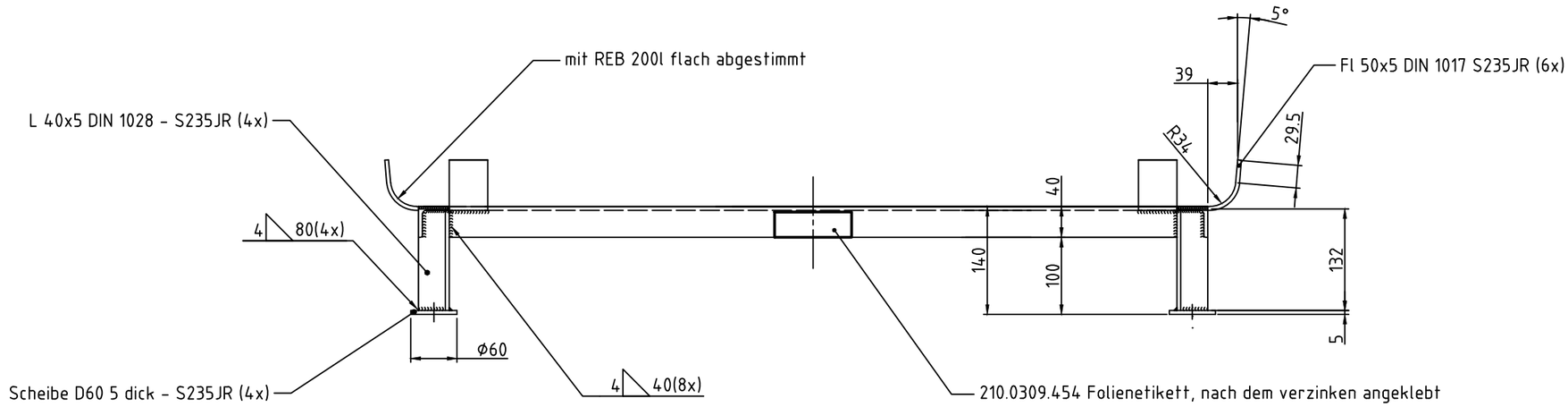

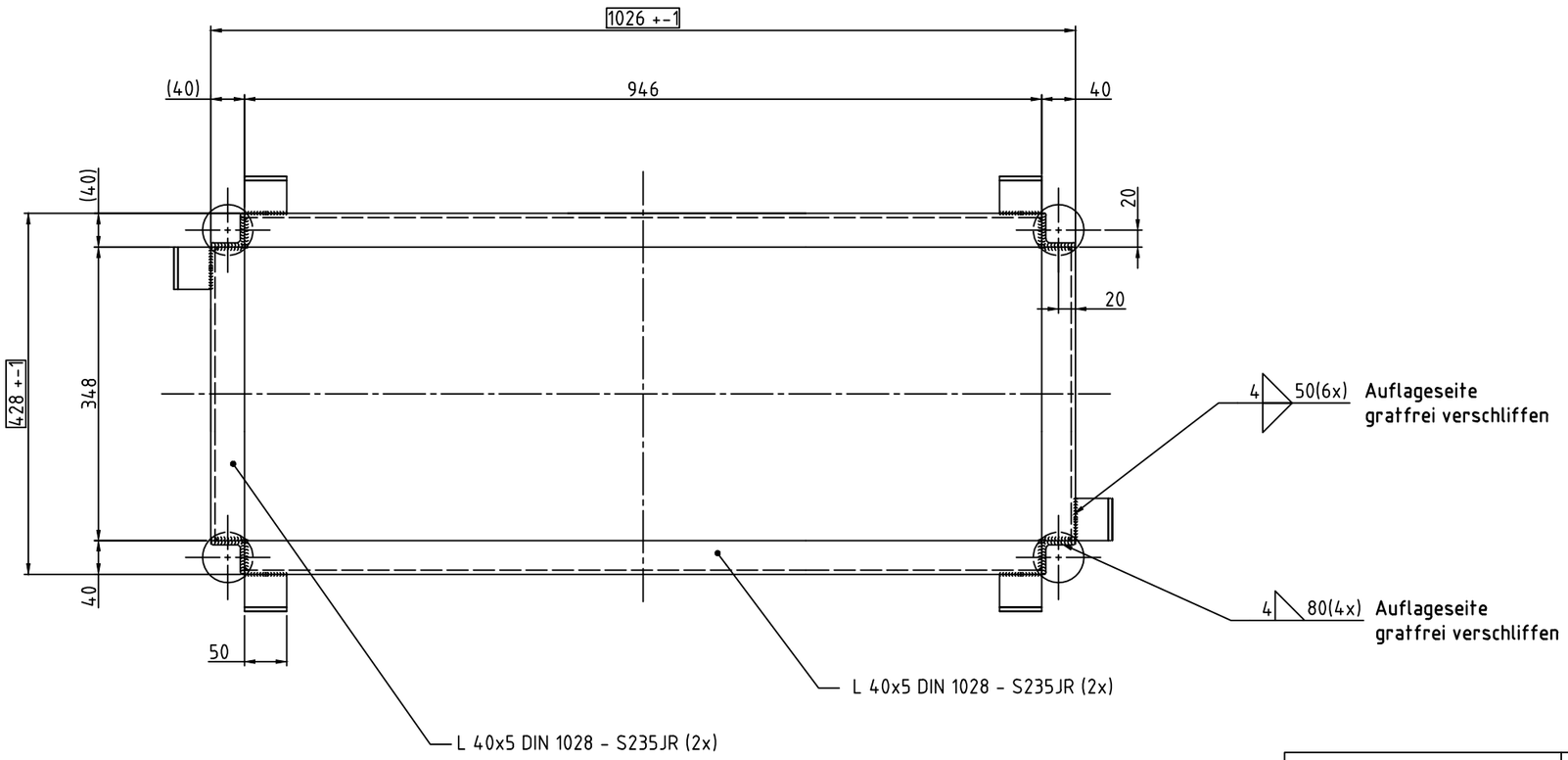

Prüfmaße

Gewicht: 11,5 kg

feuerverzinkt nach DIN EN ISO 1461

CEMO	CHEMOWERK GmbH 71384 Weinstadt 91625 Schnelldorf					Allgemeintoleranzen ISO 2768-m
						Werkstoff
					Datum	Name
				Bearb.	10.04.12	RN
				Gepr.		
				Norm		
				Maßstab 1:5		
02	Mit.-Nr. 690	10.04.12	Rn	Ers. f.		
01	Teilgewicht hinzu	03.11.11	Hl	Ers. d.		
Nr.	Änderung (Mit.-Nr.)	Datum	Name	EDV Nr.: 210.0309.440	00_ZG_0103	

Benennung
Fußgestell für REB 200 l flach

Zeichng.-Nr. 210.0309.440

Plot-Datum: 01.04.03