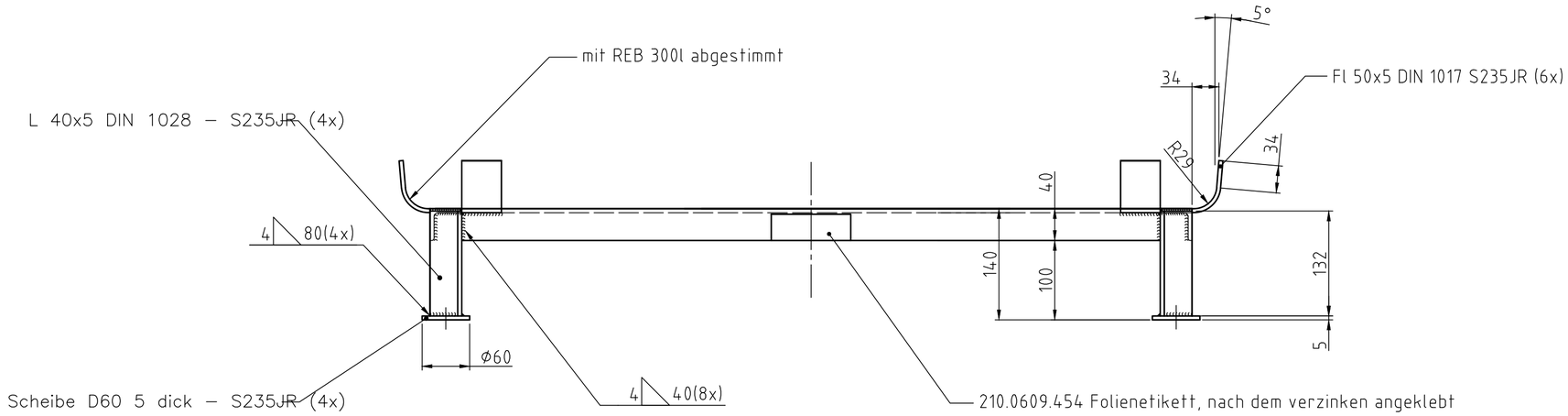

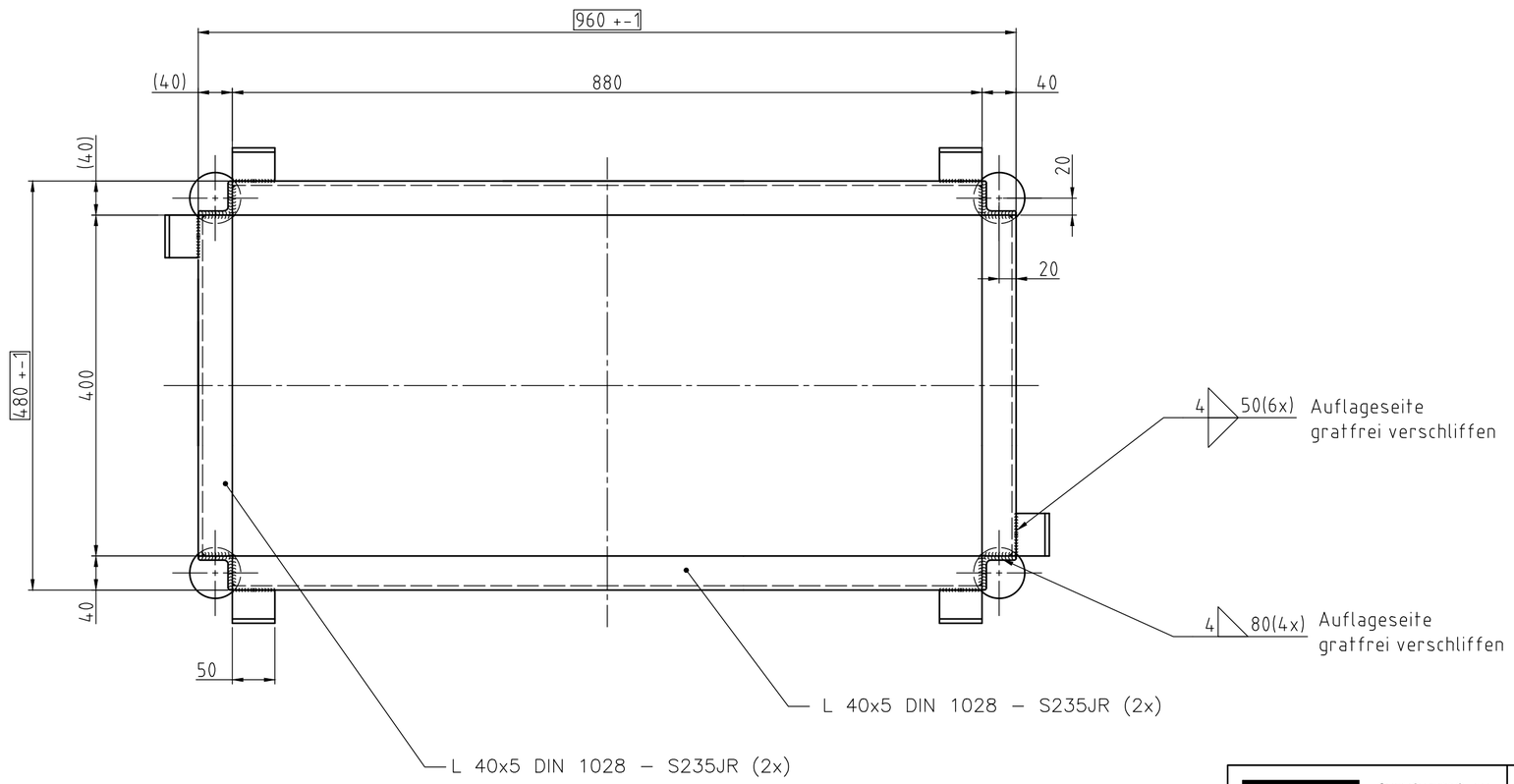

Prüfmaße

Gewicht: 11,5 kg

feuerverzinkt nach DIN EN ISO 1461

CEMO
CHEMOWERK GmbH
71384 Weinstadt
91625 Schnelldorf

Allgemeintoleranzen ISO 2768-m

Werkstoff

	Datum	Name
Bearb.	10.04.12	RN
Gepr.		
Norm		

Maßstab 1:5

Benennung
Fußgestell für REB 300 l

Zeichng.-Nr. 210.0609.440

Nr.	Änderung (Mit.-Nr.)	Datum	Name
02	Mit.-Nr. 690	10.04.12	Rn
01	Teilgewicht hinzu	03.11.11	Hl

Ers. f.
Ers. d.

EDV Nr.: 210.0609.440 00 ZG 0102

Plot-Datum: 31.03.03