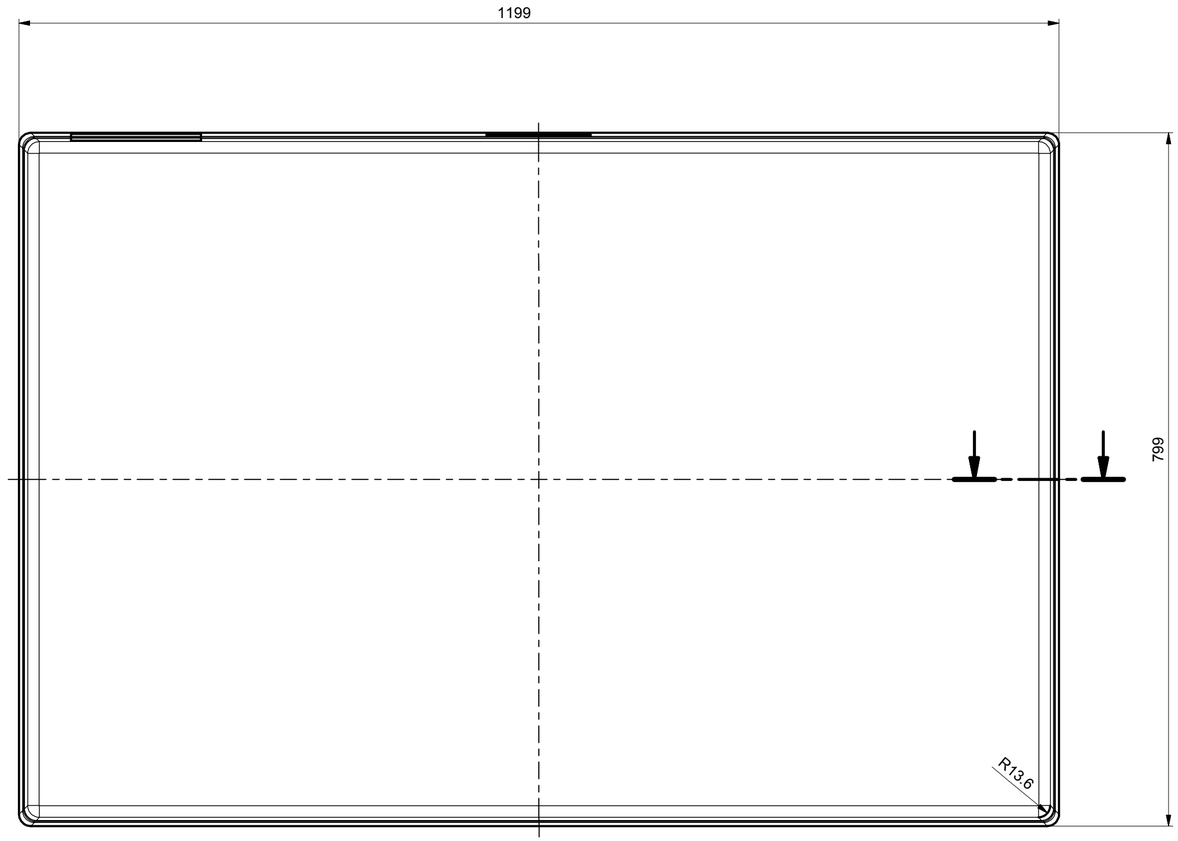

(1 : 1)

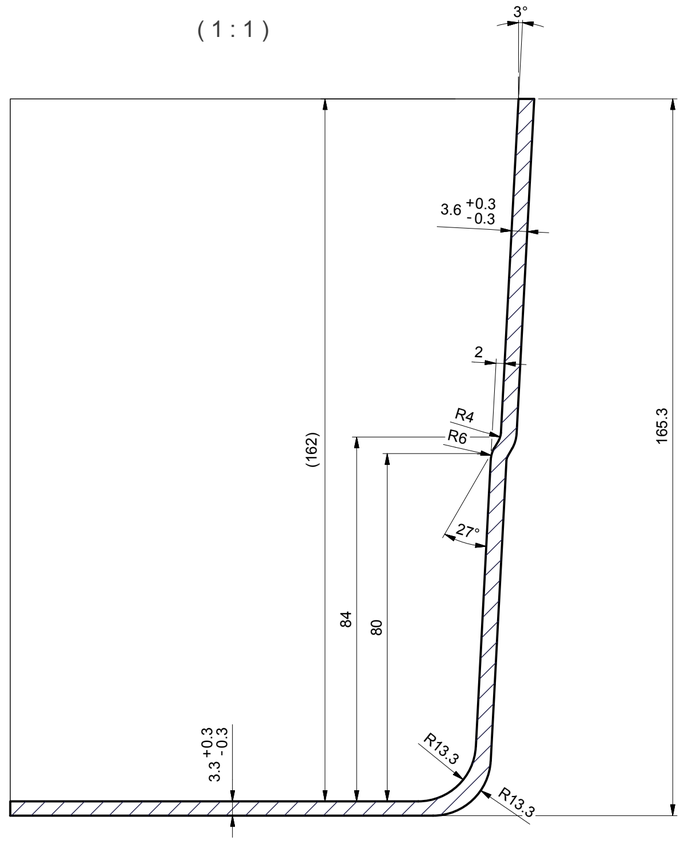

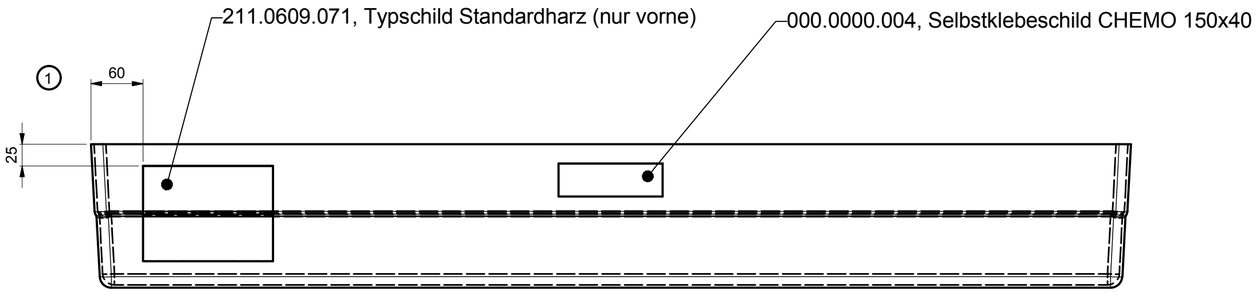

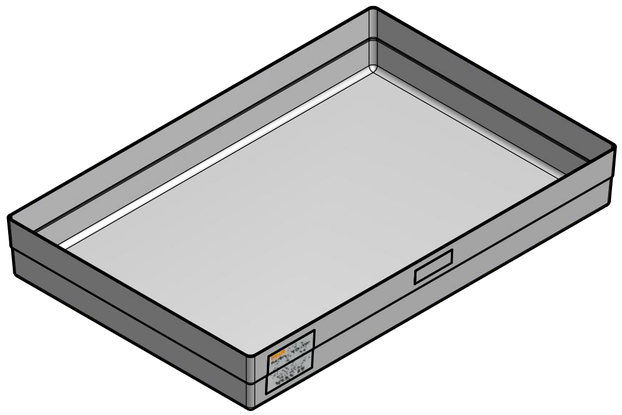

CHEMO	CHEMOWERK GmbH 71384 Weinstadt 91625 Schnelldorf				Allgemeintoleranzen	ISO 2768-m
					Werkstoff	UP - GF 3-4mm RAL 7036
				Datum / Name	Benennung	
				Bearb. 14.05.2014 HL	Auffangwanne 150l kpl.	
				Gepr. 10.09.2004 GT	für Palette 800x1200	
				Norm		
				Maßstab 1:5	Zeichng.-Nr. 211.0605.000	Blatt: 01
02	Radien angepasst	14.05.2014	HL	Ers. f.		
01	Maßanpassung	07.05.2007	HL	Ers. d.		
Nr.	Änderung (Mit.-Nr.)	Datum	Name	EDV Nr.:	K:\ARCHIV\ZA1\ 211_0605_000_I00SZGBL01 IDW	Plot-Datum: