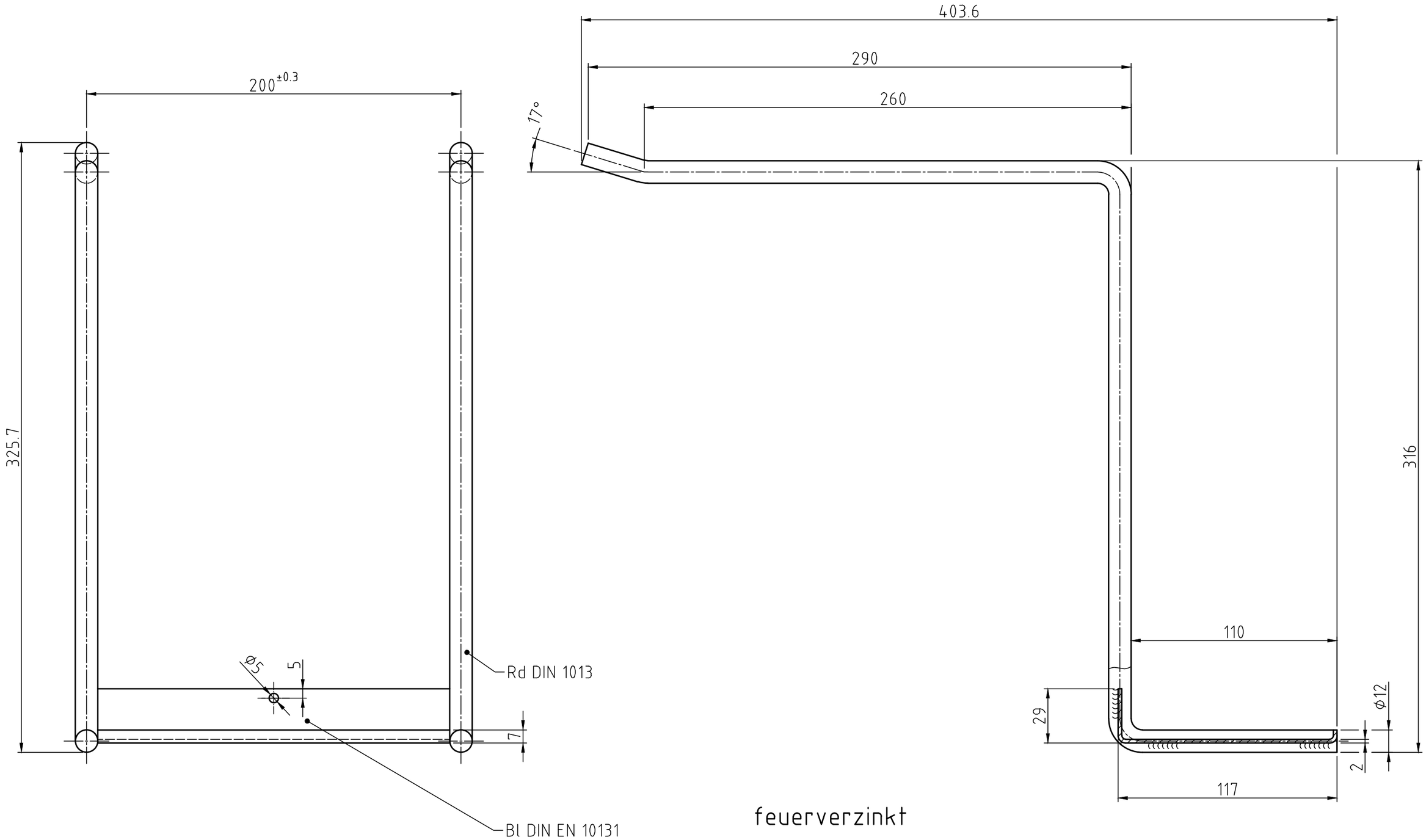

feuerverzinkt

					Datum	Name
				Bearb.	15.08.2002	Sm
				Gepr.	14.01.2025	Ec
				Norm		
				Maßstab 1:2		
01	Bohrung d=5 hinzu	14.01.2025	Ec	Ers. f.		
1-	Nr. war 211.1909.250 1	15.08.02	Sm	Ers. d.		
Nr.	Änderung (Mit.-Nr.)	Datum	Name	EDV Nr.: 211_190G		Plot-Datum:

CEMO GmbH
71384 Weinstadt
91625 Schnelldorf

Allgemeintoleranzen ISO 2768-m

Werkstoff

Benennung

Kannenträger für Fassregal

Typ 400 u. Typ 800

Zeichng.-Nr. 211.1909.260

Weitergabe sowie Vervielfältigung dieses Dokuments, Verwertung und Mitteilung seines Inhalts sind verboten, soweit nicht ausdrücklich gestattet. Zuwiderhandlungen verpflichten zu Schadenersatz. Alle Rechte für den Fall der Patent-, Gebrauchsmuster- oder Designeintragung vorbehalten.

The reproduction, distribution and utilization of this document as well as the communication of its contents to others without express authorization is prohibited. Offenders will be held liable for the payment of damages. All rights reserved in the event of the grant of a patent, utility model or design.