A-A (1 : 20)

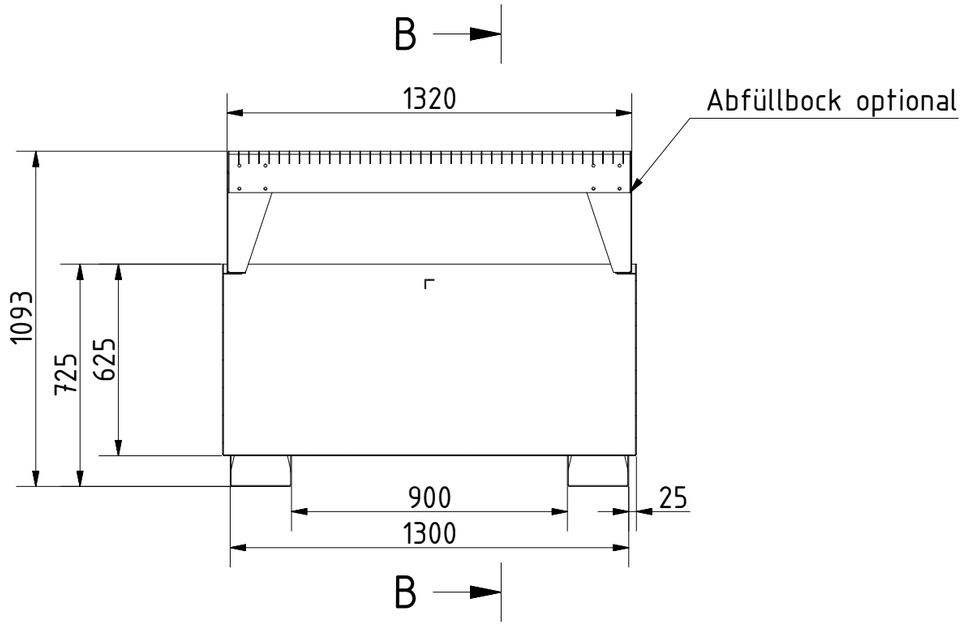

B-B (1 : 20)

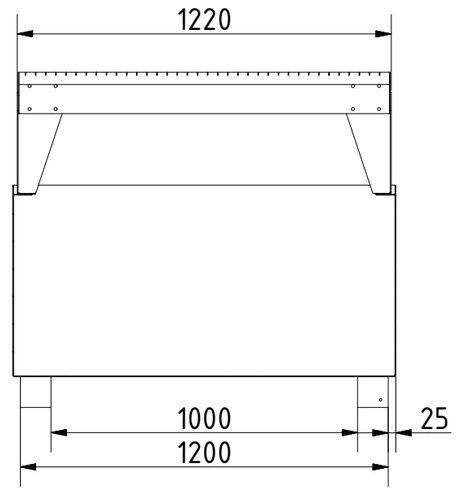

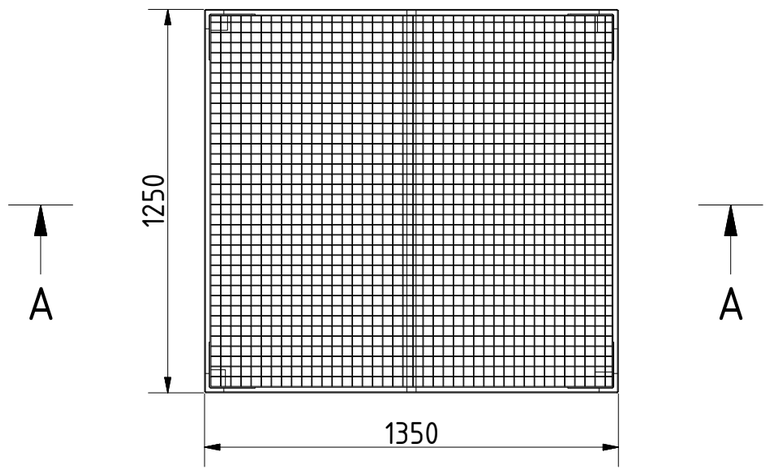

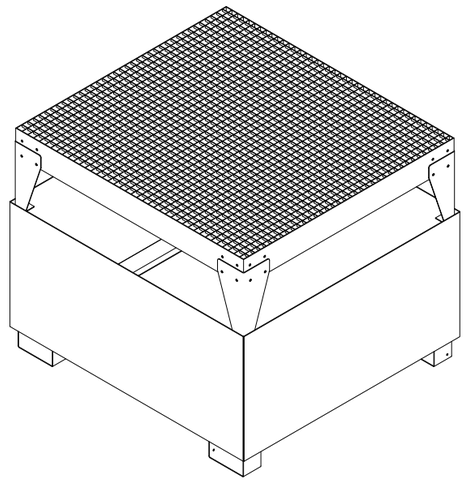

Auffangvolumen	1000 Liter
Werkstoff	3 mm
Tragkraft	2000 kg
Zul. Dichte d. Lagermediums	1,9 kg/dm³

zul. Abweichung: DIN ISO 2768 -m, L-

Auffangwanne flüssigkeitsdicht verschweißt
Dichtheitsprüfung nach DIN EN ISO 3452

Oberflächenschutz verzinkt oder lackiert

PROTECTO®				Maßstab 1:20	Gewicht kg	DIN 2768
						PROTECTOPLUS GmbH
				Datum	Name	
				Gezeichnet 20.04.2022	Richter	Typ GS1 m. Abfüllbock
				Kontrolliert		
				Norm		
						P-100-03-01-010-GS1-00 — 1 — A3
Status	Änderungen	Datum	Name	Technische Unterlagen und Zeichnungen dürfen nicht ohne unsere Zustimmung an Dritte weitergegeben werden!		