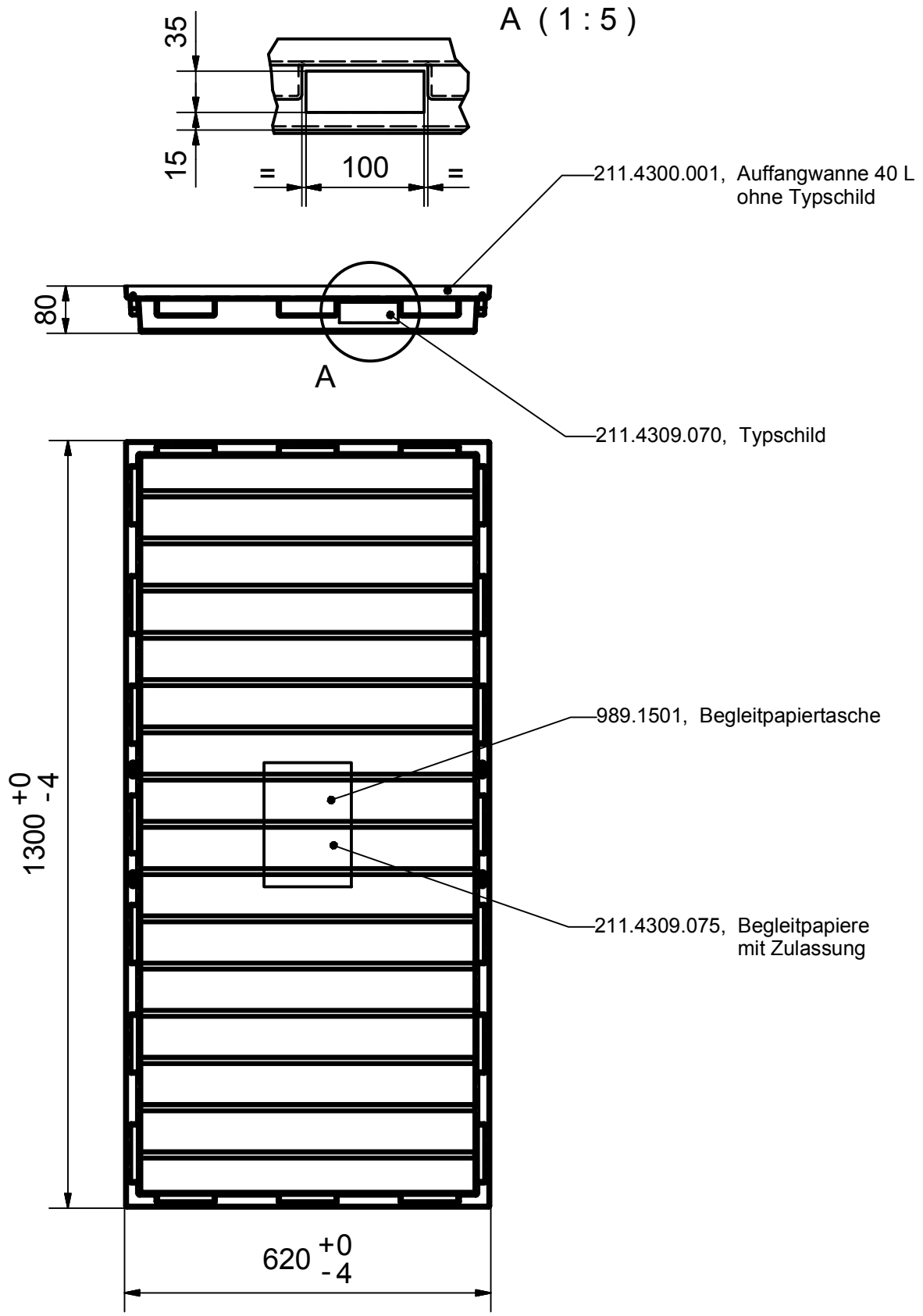

CHEMO	CHEMOWERK GmbH 71384 Weinstadt 91625 Schnelldorf				Allgemeintoleranzen	ISO 2768-m
					Werkstoff	
					Benennung	PE-Auffangwanne 40 L kpl.
				Datum / Name		
				Bearb. 13.08.2007 Rn		
				Gepr. Ec		
				Norm		
				Maßstab 1:10		
				Ers. f.	Zeichng.-Nr.	211.4300.000
				Ers. d.		
Nr.	Änderung (Mit.-Nr.)	Datum	Name	EDV Nr.: 211_4300_000 idw		Blatt:
						Plot-Datum: