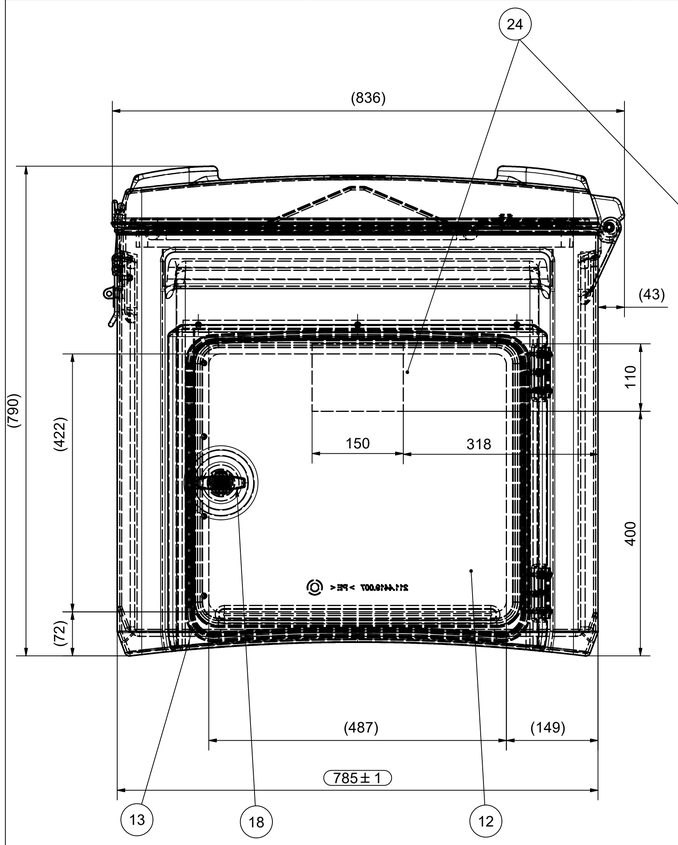

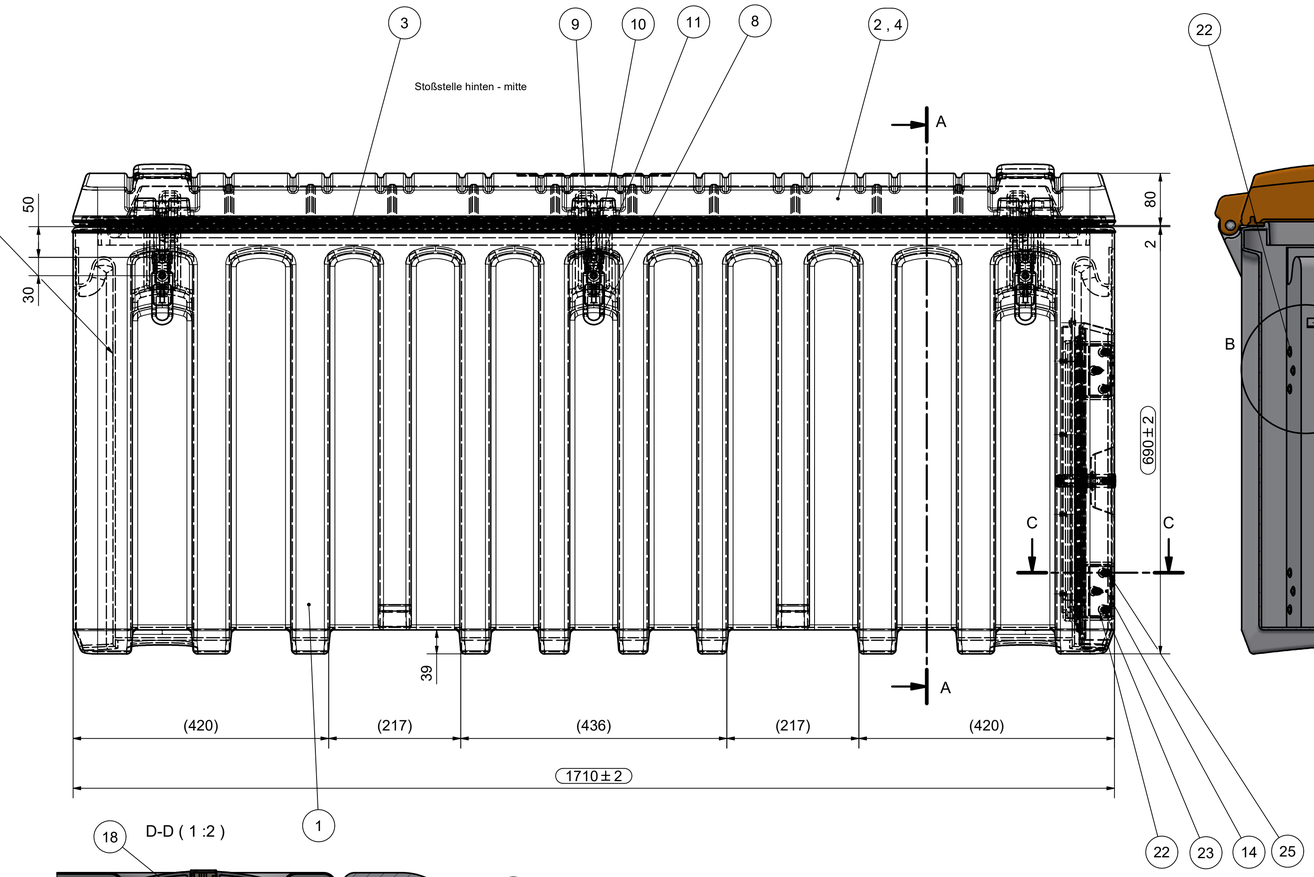

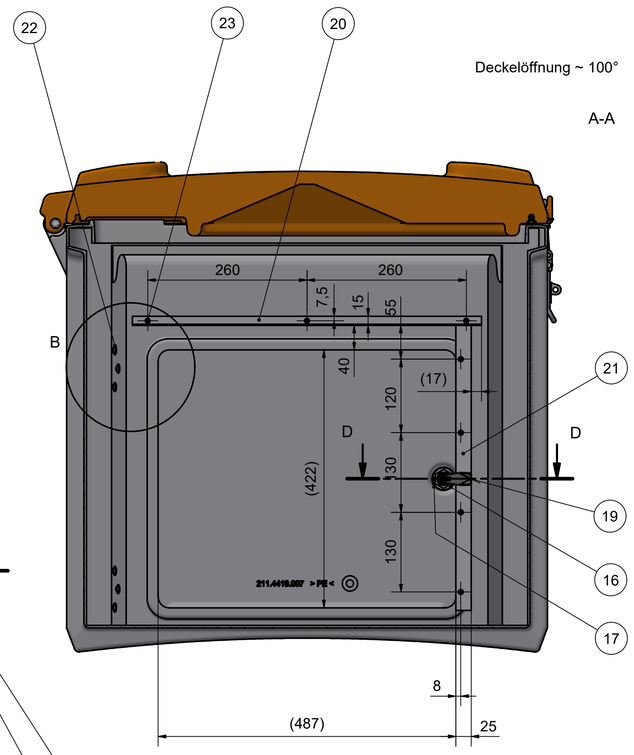

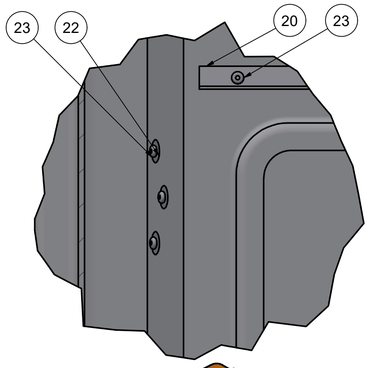

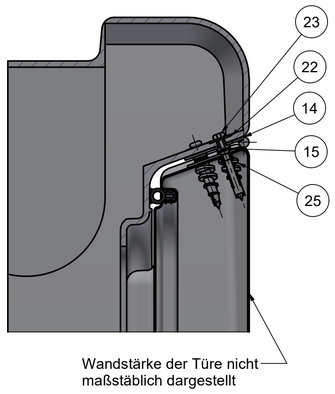

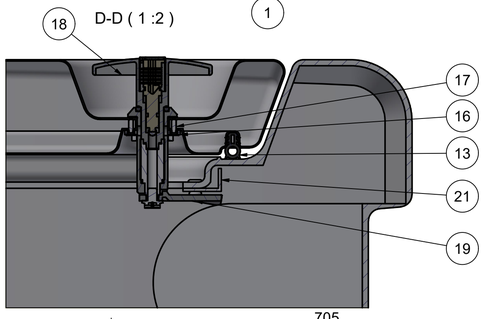

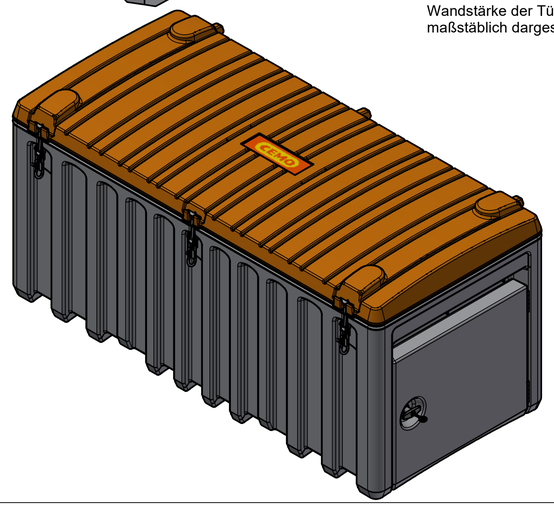

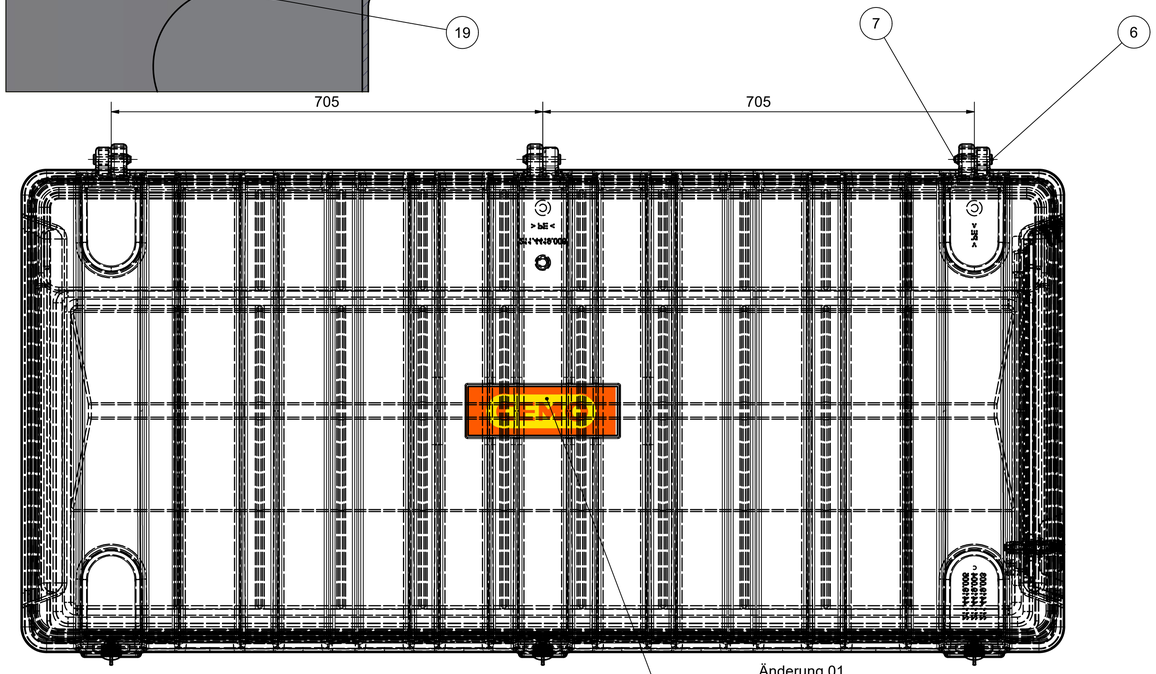

Gewicht: 43 kg

OBJEKT	ANZAHL	BAUTEILNR.	BEZEICHNUNG
1	1	211.4419.004.GR6	CEMbox Unterteil 750 L grau
2	1	211.4419.006.OR	Deckel CEMbox 750 L orange
3	4,75 m	916.1800.000	Dichtungsprofil Deckel
4	1	905.6925.000	Lamellenstopfen D25 Typ SL
5	1	000.0000.011	Selbstklebeschild "CEMO"
6	3	211.4409.006	Scharnierbolzen D8x56
7	3	901.4108.000.ZN	Sicherungsscheibe mit Kappe D8
8	3	211.4109.023.A2	Exzenter-Spannverschluss kpl.
9	6	900.1606.016.A2	6kt-Schraube M6x16 DIN 933 A2
10	6	900.2006.000.A2	6kt-Mutter M6 DIN 985 A2
11	6	900.4606.000.A2	Scheibe A6,4 DIN 9021 A2
12	1	211.4419.007	Seitentür
13	2,03 m	916.1800.000	Dichtungsprofil Seitentür
14	2	926.0480.080	Scharnier gerollt 80x80 verzinkt
15	6	900.A504.035	ASSY 4CS Beschlagschraube 4,5 x 35
16	1	211.4419.025	Verdrehsicherungsblech
17	2	900.4903.012	SPAX-Senkschraube 3.0x12
18	1	211.4419.026	T-Griff kpl mit Schloss
19	1	211.4419.027	Zunge für T-Griff
20	1	211.4419.028	Verstärkungswinkel oben
21	1	211.4419.029	Verstärkungswinkel Seite
22	6	900.4605.000.ZN	Scheibe A5,3 DIN 9021
23	13	900.7815.160.ALST	Blindniet D5x16 Alu/Stahl verzinkt
24	1	000.9999.001	Typschild für PE
25	6	901.6304.000	Gipskartondübel Metall GKM

Änderung 01
Lage Exzenterverschluss auf 50mm angepasst
Besäumkante Unterteil, Seitentür Schraube und Gipskartondübel
Änderung 02
Diverse Schnitte und Details erzeugt

CEMO GmbH
71384 Weinstadt
91625 Schnelldorf

Allgemeintoleranzen ISO 2768-m
Werkstoff

	Datum	Name
Bearb.	13.03.2014	Rn
Gepr.	04.10.2016	Ec
Norm		
Maßstab	1:5	

Benennung
CEMbox 750 L
mit Seitentür, grau/orange

Zeichng.-Nr. 211.4410.018
Blatt:

Nr.	Änderung (Mit:-Nr.)	Datum	Name
02		15.08.2024	Ec
01		24.02.2023	Ec
-		04.10.2016	Ec

Ers. f.
Ers. d.
EDV Nr.:
211.4410.018
idw
Plot-Datum:

Weitergabe sowie Vervielfältigung dieses Dokuments, Verwertung und Mitteilung seines Inhalts sind verboten, soweit nicht ausdrücklich gestattet. Zuwiderhandlungen verpflichten zu Schadensersatz. Alle Rechte für den Fall der Patent-, Gebrauchsmuster- oder Designeintragung vorbehalten.
The reproduction, distribution and utilization of this document as well as the communication of its contents to others without express authorization is prohibited. Offenders will be held liable for the payment of damages. All rights reserved in the event of the grant of a patent, utility model or design.