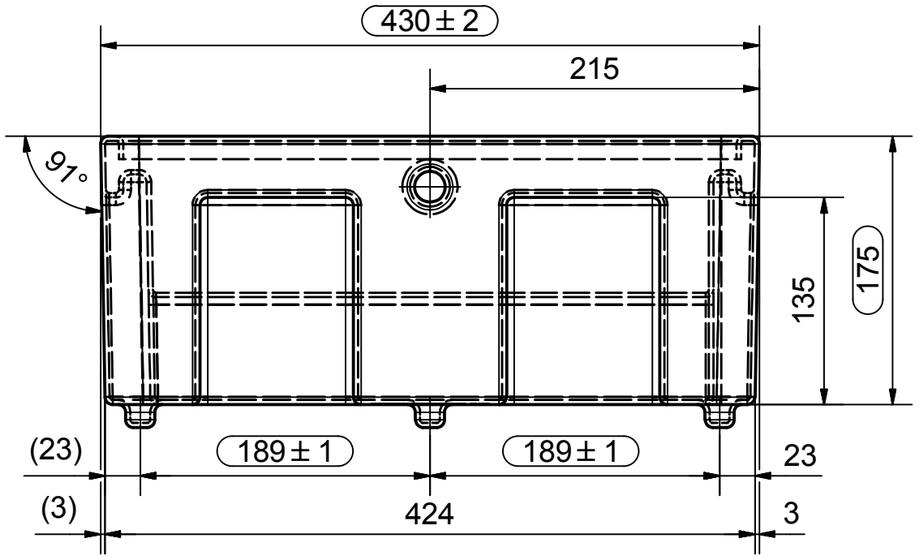

B-B

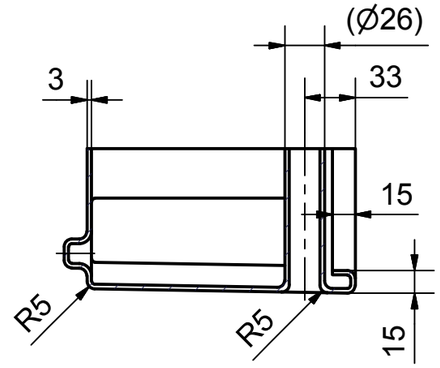

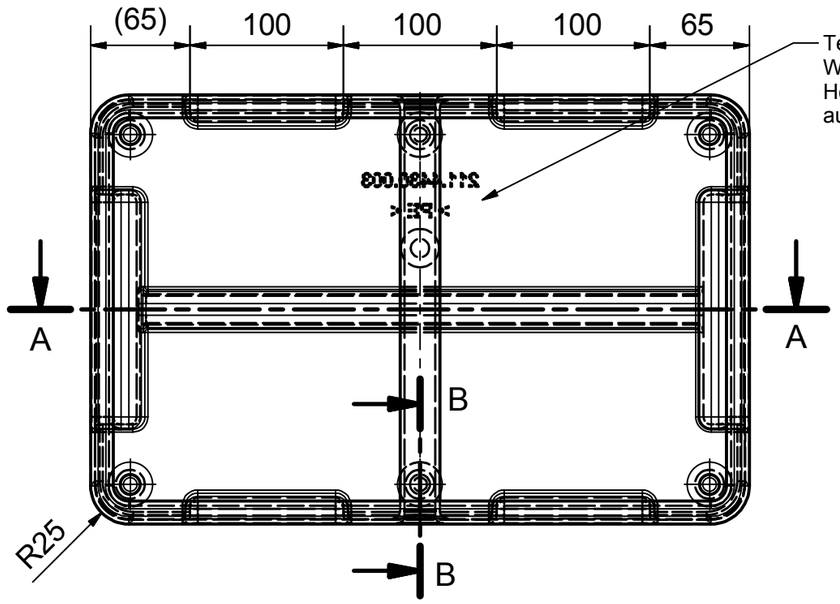

Teilenummer 211.4430.003
Werkstoffangabe > PE <
Herstellungsdatum (Jahr/Monat)
auf der Unterseite

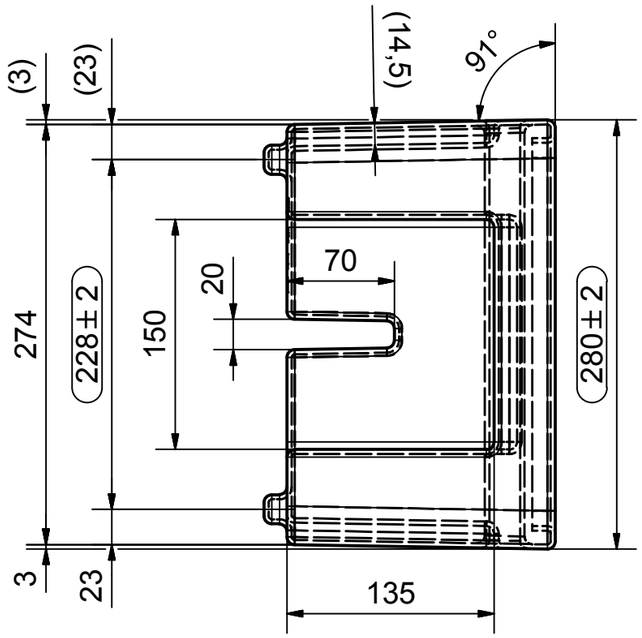

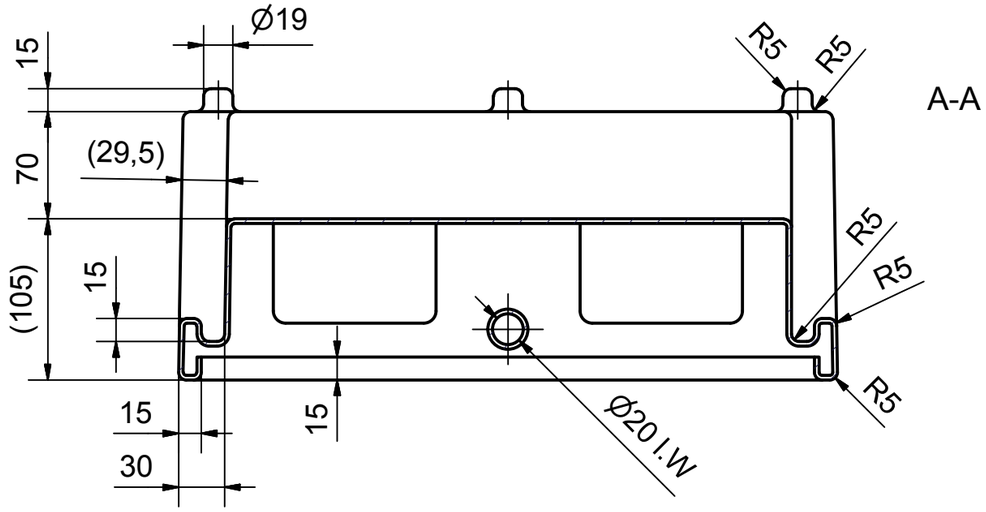

A-A

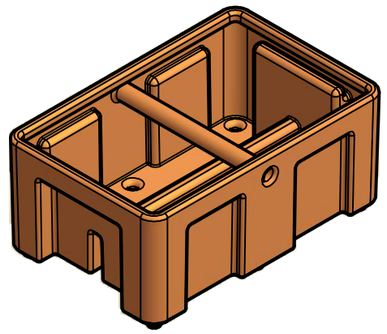

Oberflächenstruktur: SP 01

Gewicht: 1,5 kg

CEMO	CEMO GmbH 71384 Weinstadt 91625 Schnelldorf						Allgemeintoleranzen ISO 2768-m
							Werkstoff LD-PE gelborange RAL 2000
					Datum	Name	Benennung
				Bearb.	15.12.2010	Rn	Einstellschale stapelbar
				Gepr.		Ec	für CEMbox 150 L
				Norm			
				Maßstab	1:4		Zeichng.-Nr. 211.4430.003 Blatt:
				Ers. f.			
-		12.10.2016	Ec	Ers. d.			
Nr.	Änderung (Mit.-Nr.)	Datum	Name	EDV Nr.:	211.4430.003	idw	Plot-Datum: