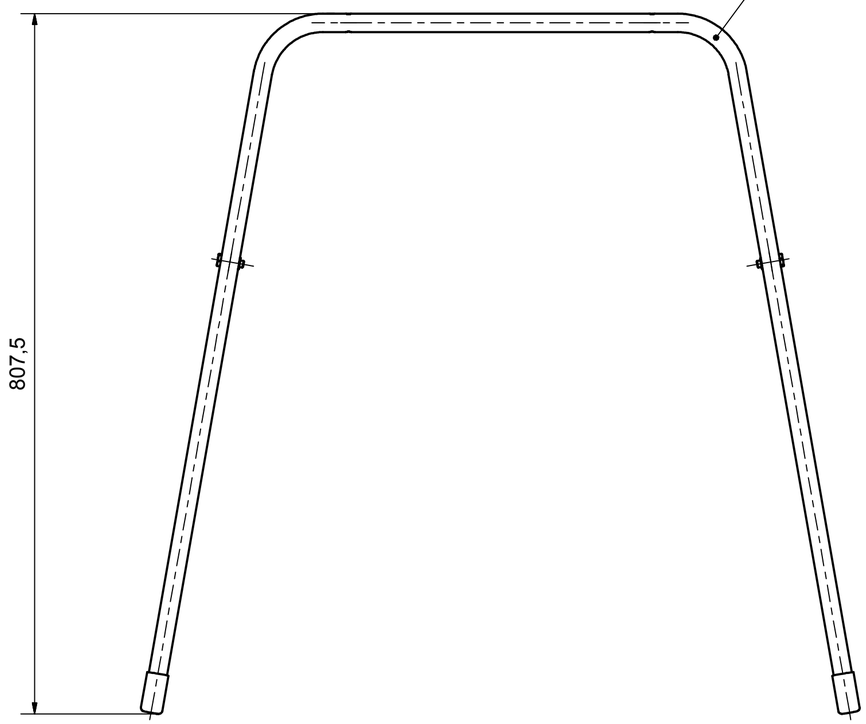

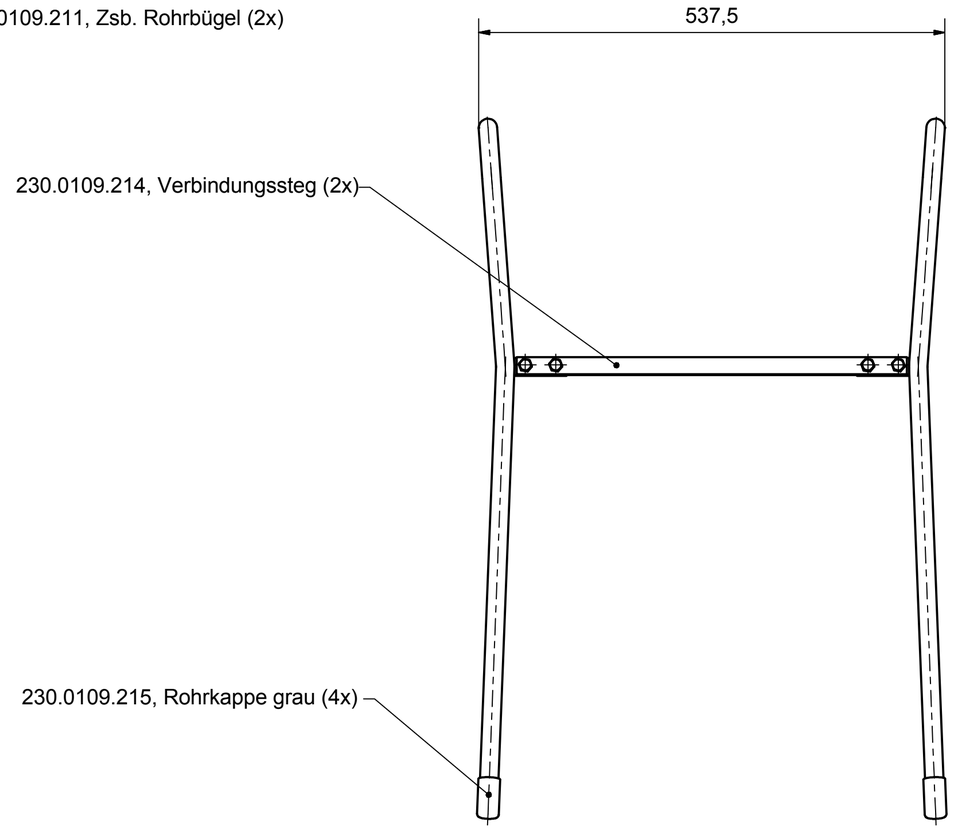

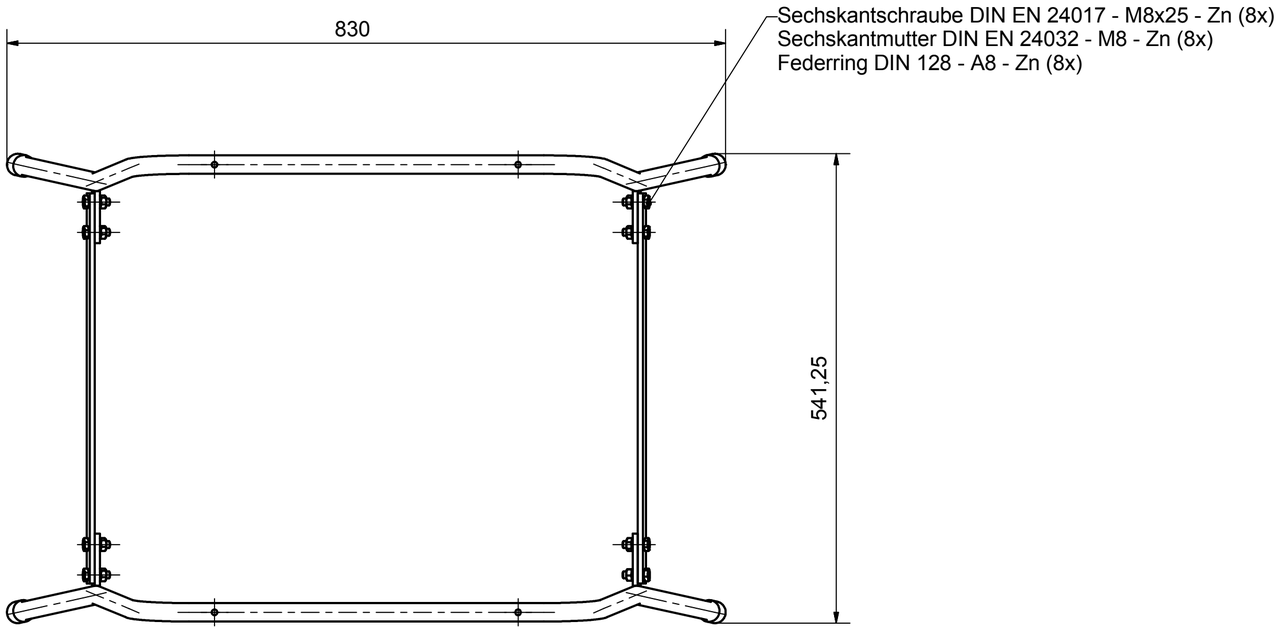

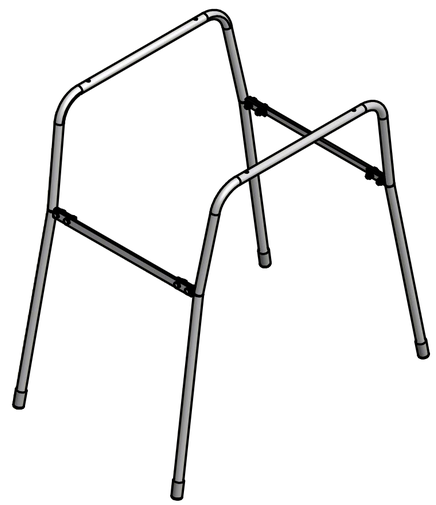

CHEMO	CHEMOWERK GmbH 71384 Weinstadt 91625 Schnelldorf				Allgemeintoleranzen	ISO 2768-m
					Werkstoff	
				Datum	Name	Benennung
			Bearb.	13.10.2005	GT	Bodengestell kpl.
			Gepr.	16.11.2005	GT	für Spülwanne 75 l
			Norm			
			Maßstab	1:5		Zeichng.-Nr. 230.0109.200
			Ers. f.			Blatt: 01
			Ers. d.			
Nr.	Änderung (Mit.-Nr.)	Datum	Name	EDV Nr.:		Plot-Datum: