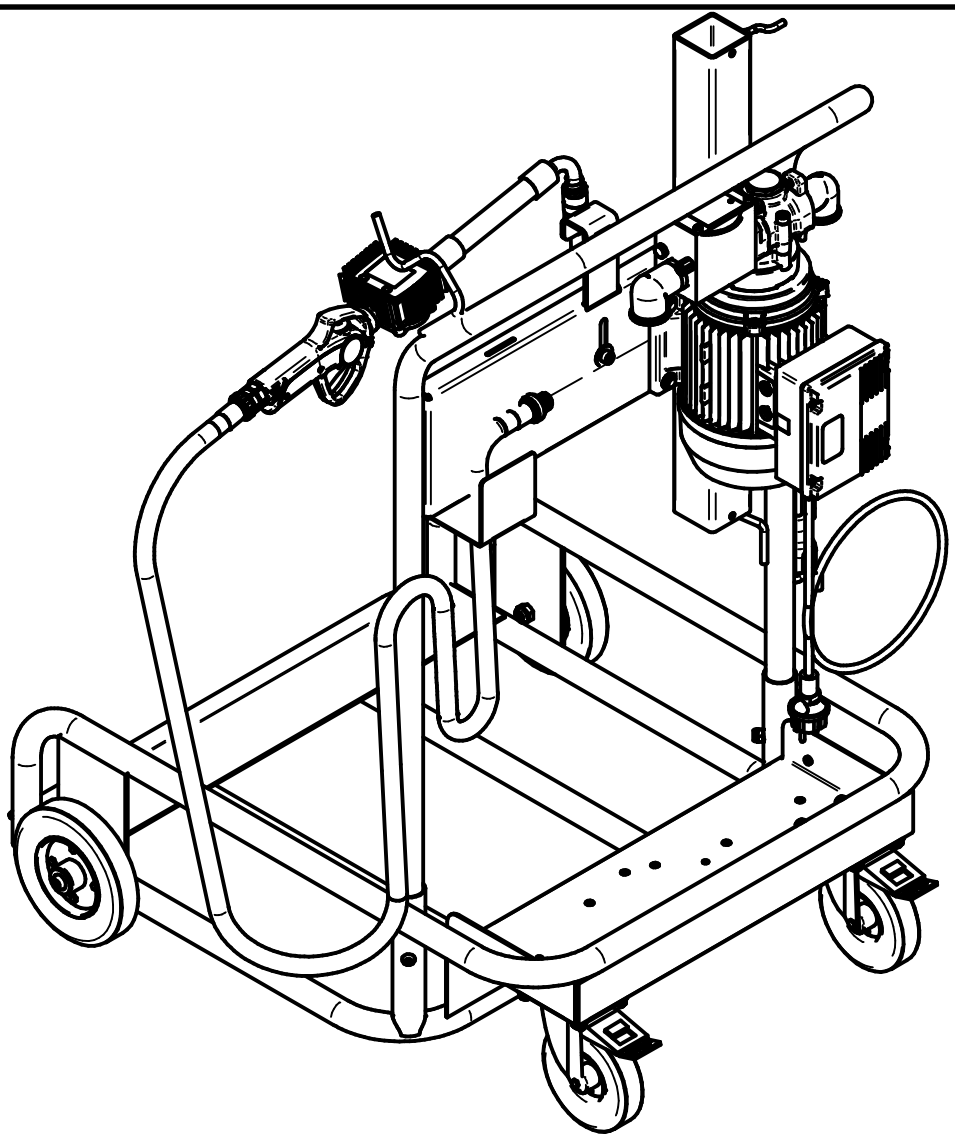

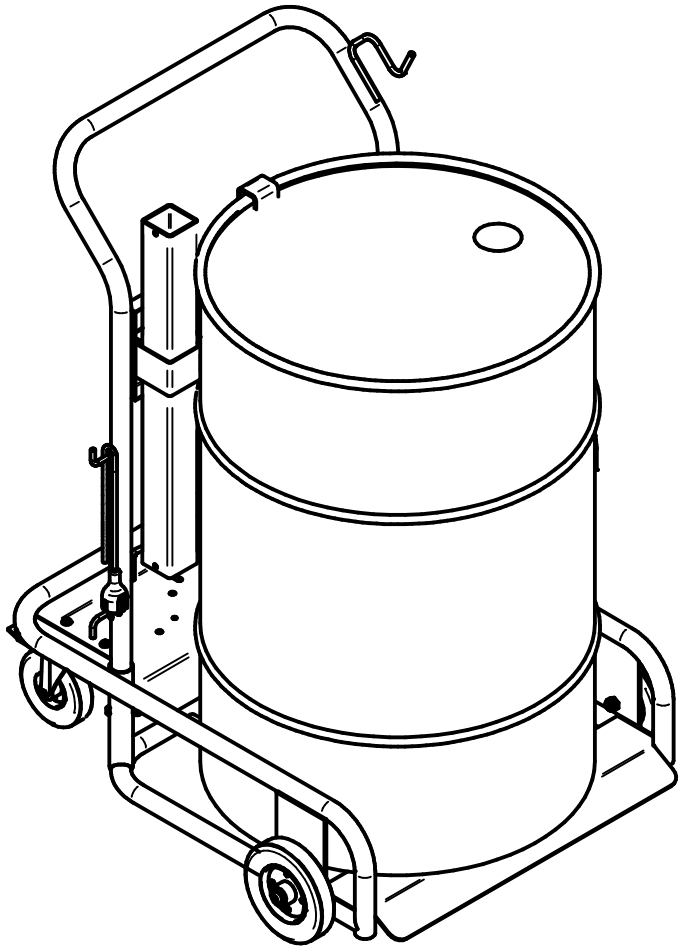

012319000_ rev03

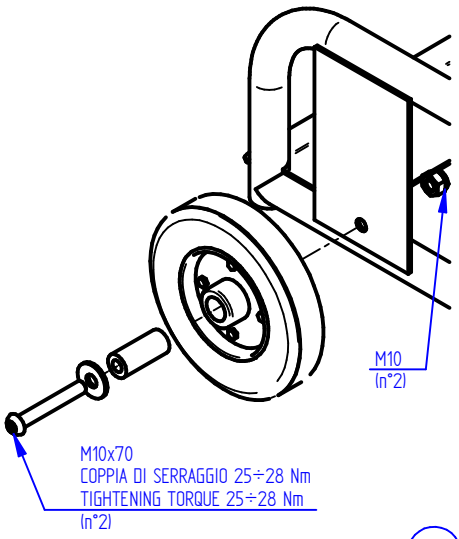

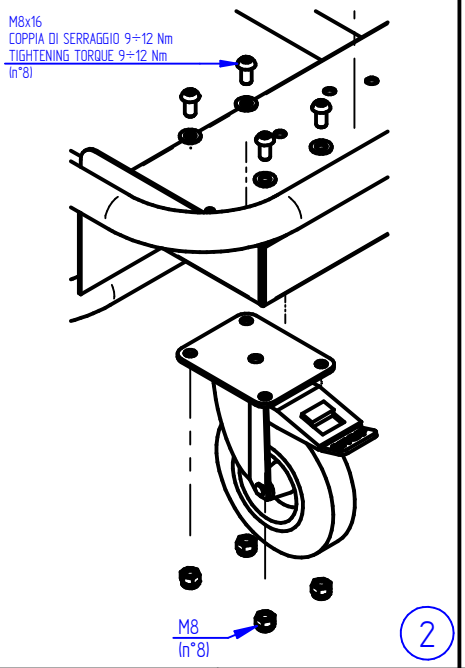

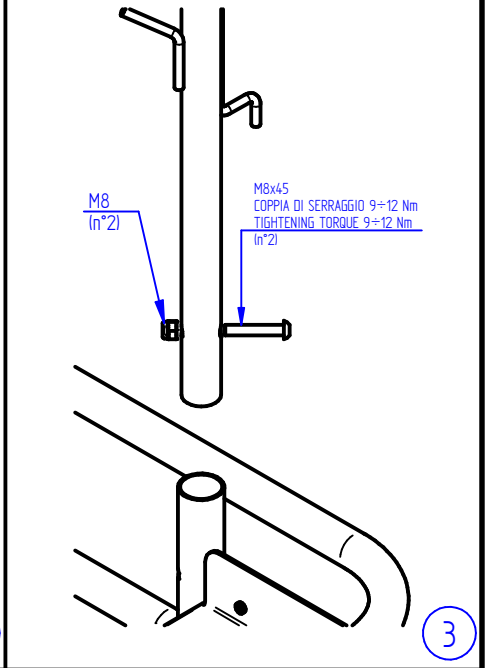

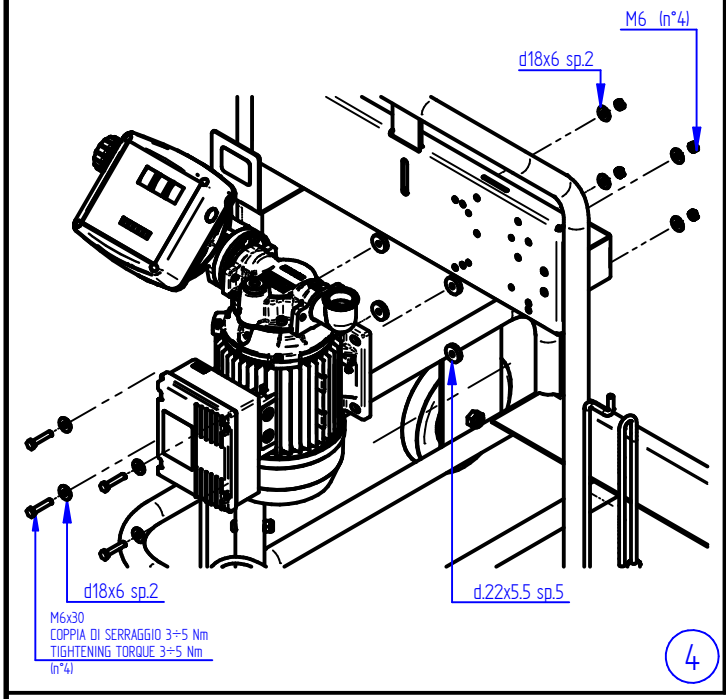

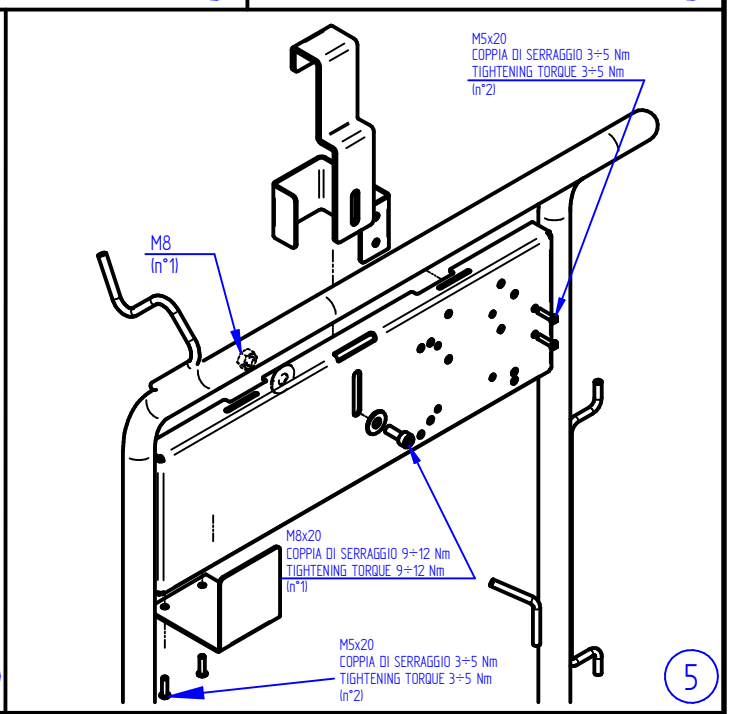

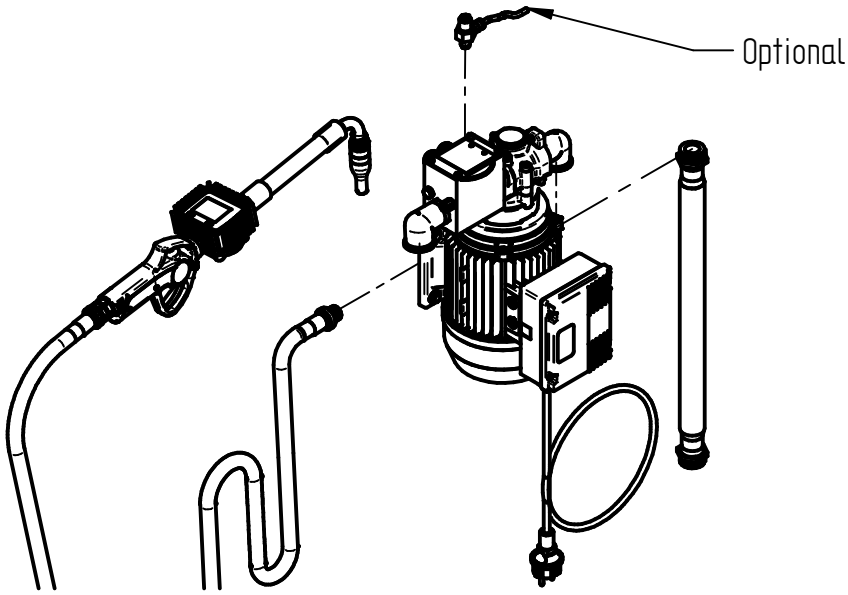

012319000_ rev03

6